ZDV... Hák I-nosníka - zinkové lamely



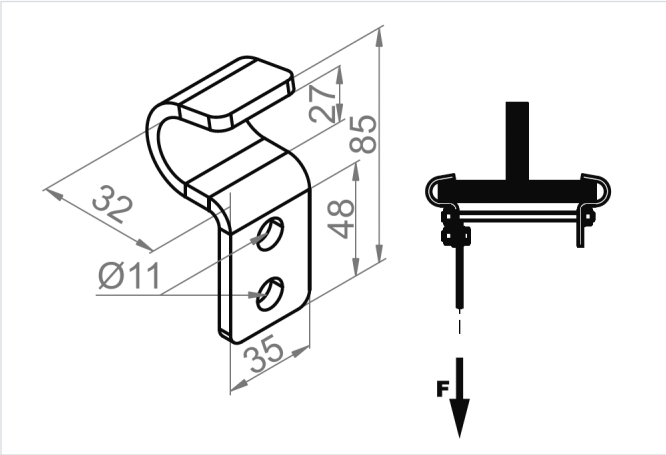

Hrúbka plechu: 5.0 mm
Výrobok určený na vysoké zaťaženie: áno

- Zavesenie káblových trás.

Materiál

- FP - zinkované metódou zinkových lamiel STN EN ISO 10683:2018

Dostupné povrchové úpravy:

- E - nerezová oceľ
- L - lakovanie v štandardnej farbe RAL

Verzie

Symbol	Katalógové číslo	Maximálne zaťaženie Fmax (kN)	Hmotnosť 1 ks (kg)	Množstvo (ks)
ZDV FP	750907	3	0.18	50

Príklady použitia

