ZDT... Držiak prítlačný



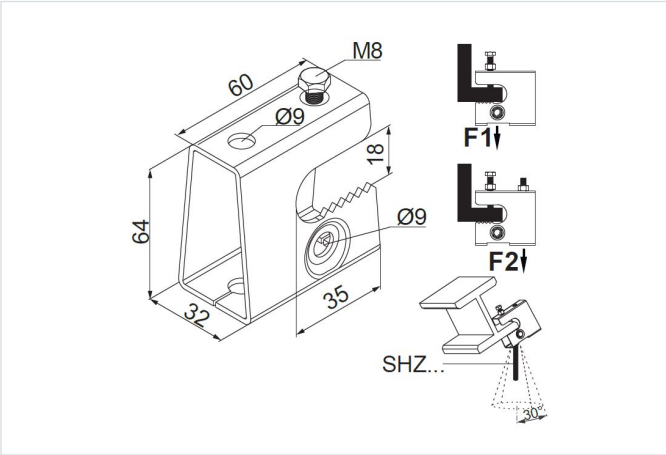

- Zavesenie káblových trás

Materiál

- S - oceľ pozinkovaná metódou Sendzimir STN EN 10346:2015

Dostupné povrchové úpravy:

- FP - zinkované metódou zinkových lamiel STN EN ISO 10683:2018
- E - nerezová oceľ
- L - lakovanie v štandardnej farbe RAL

Doplňujúce informácie

- Zavesenie prvkov káblovej trasy na šikmé konštrukcie pomocou hákových skrutiek, napríklad: SHZ...

Verzie

Symbol	Katalógové číslo	Maximálne zaťaženie F1 (kN)	Maximálne zaťaženie F2 (kN)	Hmotnosť 1 ks (kg)	Množstvo (ks)
ZDT S	751106	1.50	0.90	0.16	50