ZDKR... Dištančný Z-profil

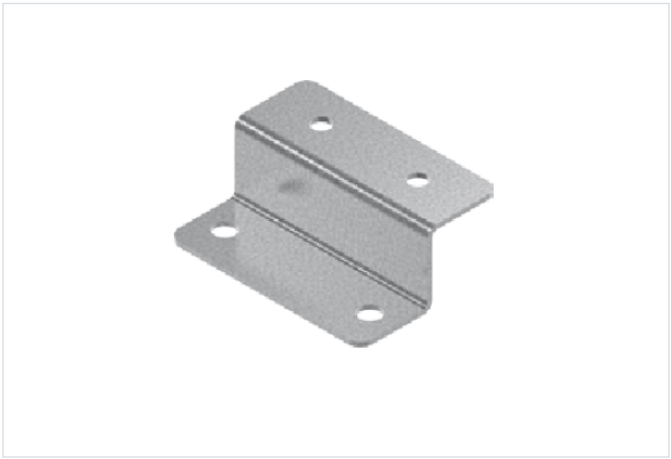

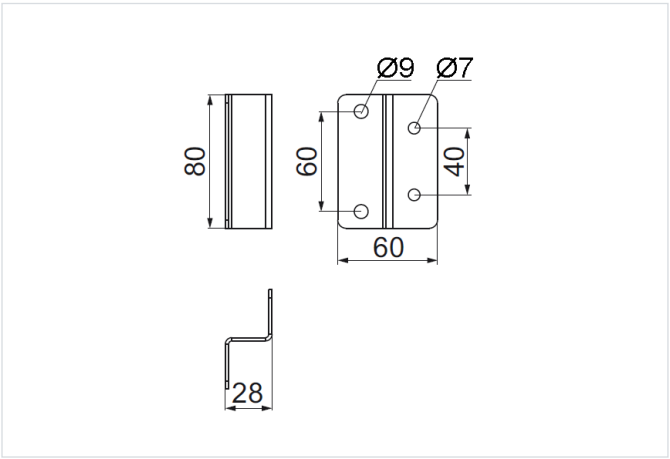

Hrúbka plechu: 2.0 mm

- Montážna vzdialenosť rúrových tvaroviek. Vyrovnáva montáž rúr medzi montážnym Z-profilom rúry a tvarovkou.

Materiál

- S - oceľ pozinkovaná metódou Sendzimir STN EN 10346:2015

Dostupné povrchové úpravy:

- FP - zinkované metódou zinkových lamiel STN EN ISO 10683:2018
- E - nerezová oceľ
- L - lakovanie v štandardnej farbe RAL

Verzie

Symbol	Katalógové číslo	Hmotnosť 1 ks (kg)	Množstvo (ks)
ZDKR S	812208	0.13	1