ZCV... Držiak prítlačný - žiarový zinok

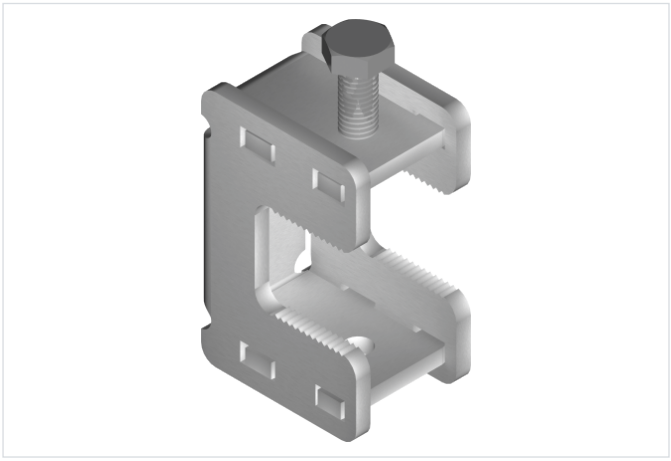

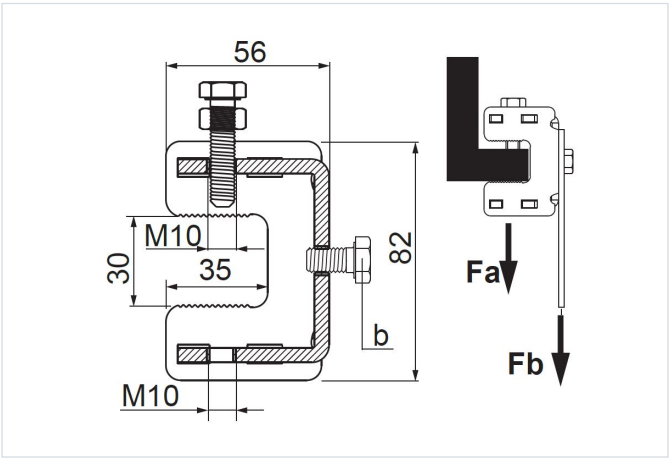

Hrúbka plechu: 5.0 mm

- Montáž tyčí, objímok a pod. na: I-nosníky, uholníkové profily a pod.

Materiál

- F - žiarovo zinkovaná oceľ STN EN ISO 1461:2023

Dostupné povrchové úpravy:

- E - nerezová oceľ
- L - lakovanie v štandardnej farbe RAL

Doplňujúce informácie

- Svorka ZCV má 3 závitové otvory M10 na montáž skrutkou
- Skrutka „b“ sa dodáva samostatne, t. j. ďalšie skrutky sú pribalené v samostatnom balení k hromadnému baleniu objímok so zaskrutkovanými skrutkami s poistnými maticami

Verzie

Symbol	Katalógové číslo	Fa max (kN)	Fb max (kN)	Hmotnosť 1 ks (kg)	Množstvo (ks)
ZCV F	752301	3.50	2	0.40	30

Príklady použitia

