ZCS1... Stredový záves - zinkové lamely

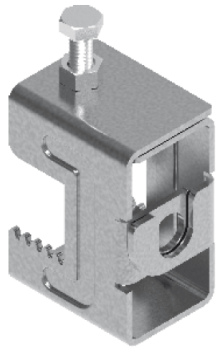

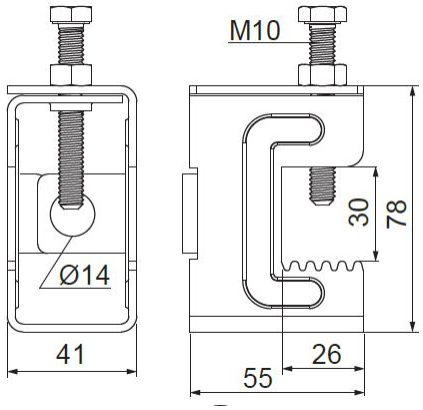

Nový výrobok: áno
Výrobok určený na vysoké zaťaženie: áno

- Montáž tyčí, objímok a pod. na: I-nosníky, uholníkové profily a pod.

Materiál

- FP - zinkované metódou zinkových lamiel STN EN ISO 10683:2018

Dostupné povrchové úpravy:

- L - lakovanie v štandardnej farbe RAL

Doplňujúce informácie

- Špeciálne ozubený povrch poskytuje dodatočnú ochranu proti prekĺznutiu pripevnenej objímky,
- Otvor Ø14 mm slúži na montáž závitovej tyče, hákov alebo objímok OZC...
- Poskytuje pevný základ na vytváranie stabilných montáží na oceľových konštrukciách bez vŕtania a zvárania

Verzie

Symbol	Katalógové číslo	Maximálne zaťaženie Fmax (kN)	Hmotnosť (1 m) (kg)	Množstvo (ks)
ZCS1 FP	752553	1.20	0.29	25

Príklady použitia

