ZCS... Držiak prítlačný - zinkové lamely

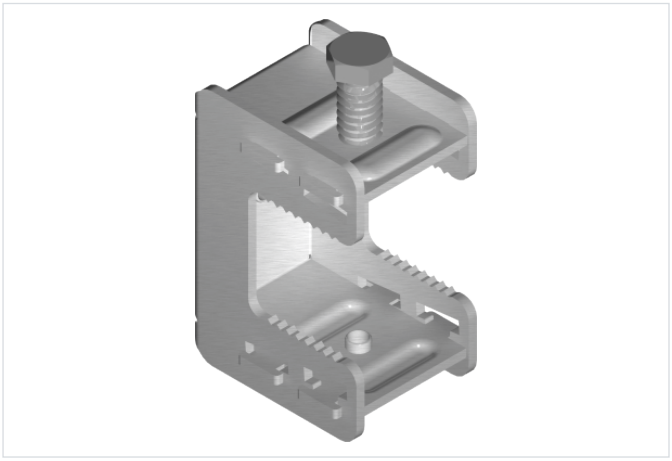

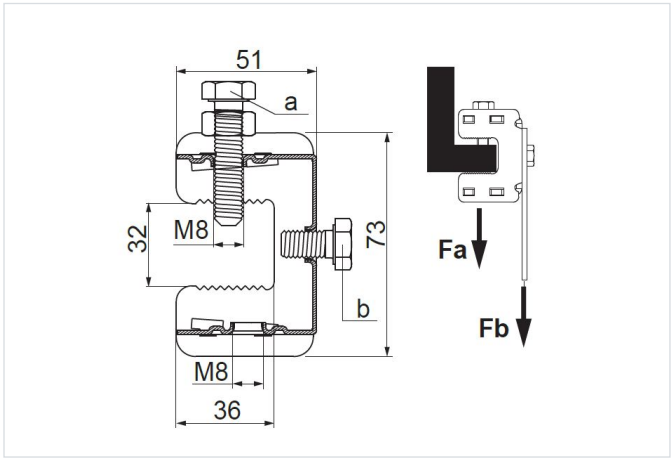

- Montáž tyčí, objímok a pod. na: I-nosníky, uholníkové profily a pod.

Materiál

- FP - zinkované metódou zinkových lamiel STN EN ISO 10683:2018

Dostupné povrchové úpravy:

- E - nerezová oceľ
- L - lakovanie v štandardnej farbe RAL

Doplňujúce informácie

- Svorka ZCS má 3 závitové otvory M8 na montáž skrutkou
- Skrutka „b“ sa dodáva samostatne, t. j. ďalšie skrutky sú pribalené v samostatnom balení k hromadnému baleniu objímok so zaskrutkovanými skrutkami s poistnými maticami

Verzie

Symbol	Katalógové číslo	Fa max (kN)	Fb max (kN)	Hmotnosť 1 ks (kg)	Množstvo (ks)
ZCS FP	752502	2	0.60	0.20	50