ZCM1... Držiak prítlačný - zinkové lamely

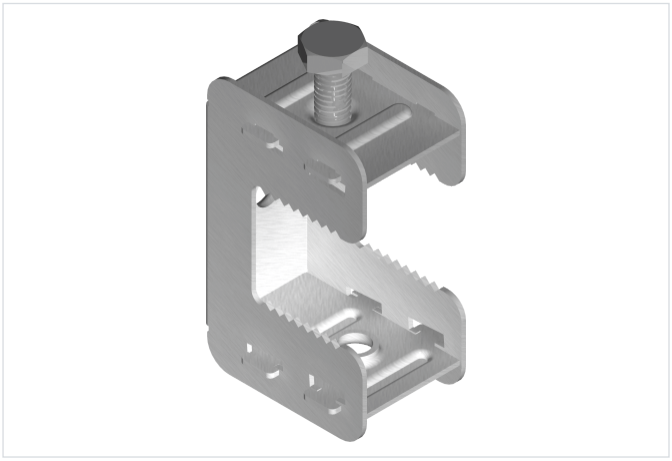

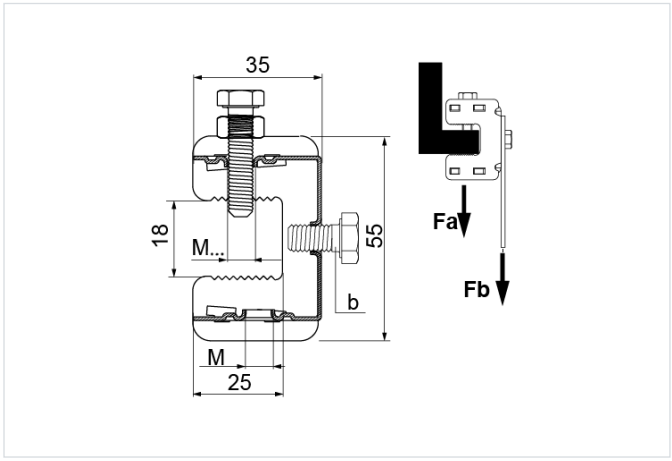

- Montáž tyčí, objímok a pod. na: I-nosníky, uholníkové profily a pod.

Materiál

- FP - zinkované metódou zinkových lamiel STN EN ISO 10683:2018

Dostupné povrchové úpravy:

- E - nerezová oceľ
- L - lakovanie v štandardnej farbe RAL

Doplňujúce informácie

- Skrutka „b“ sa dodáva samostatne, t. j. ďalšie skrutky sú pribalené v samostatnom balení k hromadnému baleniu objímok so zaskrutkovanými skrutkami s poistnými maticami

Verzie

Symbol	Katalógové číslo	Rozmer M (mm)	Fa max (kN)	Fb max (kN)	Hmotnosť 1 ks (kg)	Množstvo (ks)
ZCM1/M6 FP	752302	6	0.50	0.20	0.07	100
ZCM1/M8 FP	752304	8	0.50	0.20	0.07	100