WZS... Výložník

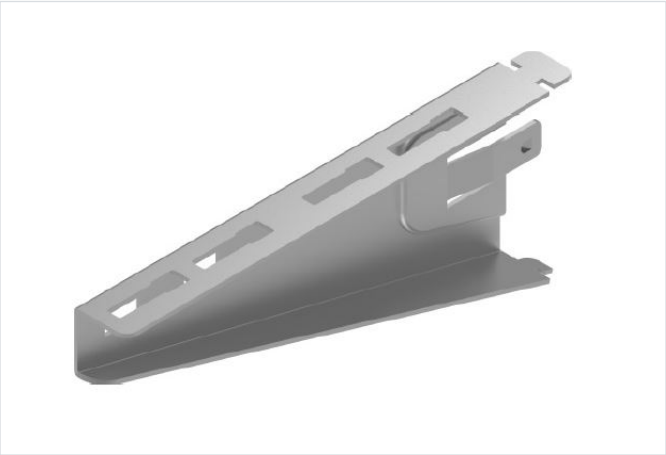

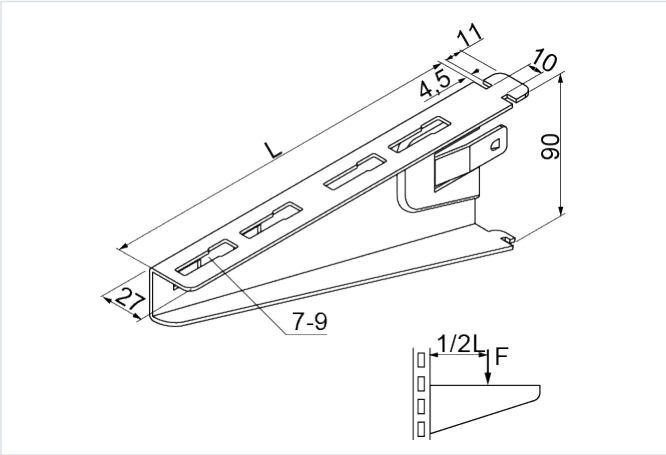

rýchla montáž: áno
Montáž bez nástrojov: áno

- Montáž žľabov, drôtených žľabov, káblových rebríkov, rúr a ďalších prvkov.

Materiál

- S - oceľ pozinkovaná metódou Sendzimir STN EN 10346:2015

Dostupné povrchové úpravy:

- E - nerezová oceľ
- L - lakovanie v štandardnej farbe RAL

Doplňujúce informácie

- Bezskrutková montáž na konzoly BAKS a profilové konštrukcie C..., CW... a CM... s otvormi šírky 11-13 a dĺžky 30-35 mm
- Montáž v 3 otvoroch konzoly
- Na požiadanie možnosť výroby nástenných výložníkov neštandardných dĺžok

Verzie

Symbol	Katalógové číslo	Dĺžka L (mm)	Maximálne zaťaženie Fmax (kN)	Hmotnosť 1 ks (kg)	Množstvo (ks)
WZS100 S	710210	110	1.30	0.16	50
WZS150 S	710215	160	1.20	0.21	50
WZS200 S	710220	210	1	0.29	30
WZS300 S	710230	310	0.85	0.63	30
WZS400 S	710240	410	0.80	0.78	30
WZS500 S	710250	510	0.75	0.87	20
WZS600 S	710260	610	0.70	1.02	20

Graf zaťaženia

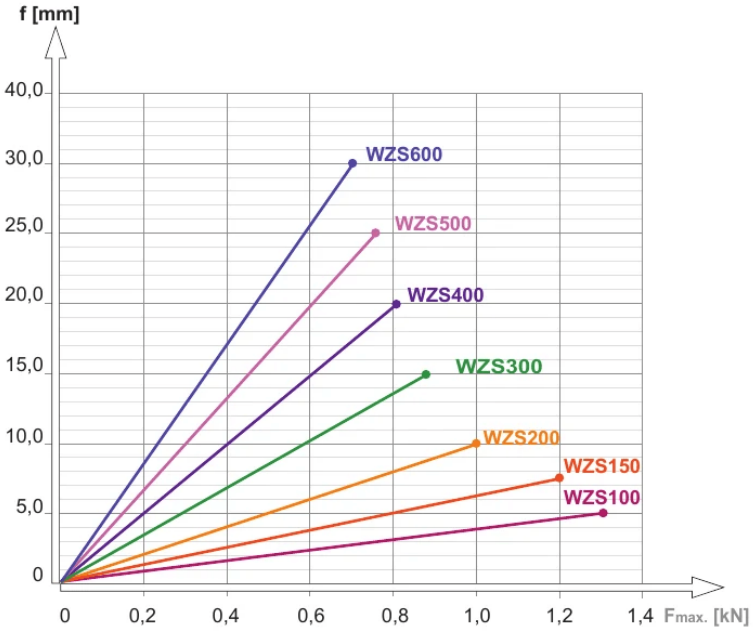

Popis grafu:

f - os prehnutia

línia prehnutia

$F_{max.}$ - os maximálneho zaťaženia

Príklady použitia

