WZDN... Výložník



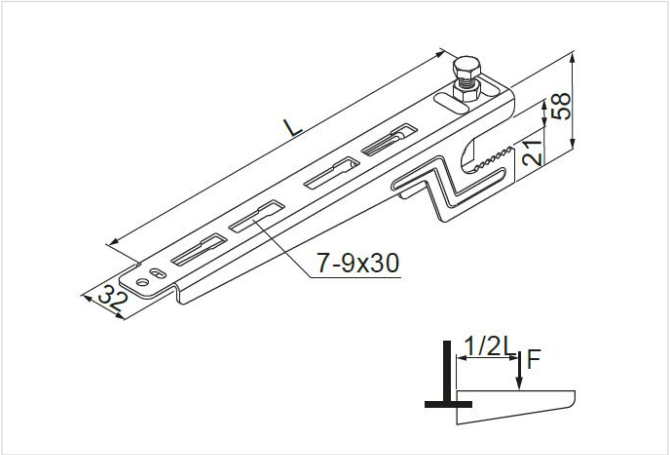

Nový výrobok: áno
rýchla montáž: áno

- Montáž žľabov, drôtených žľabov, káblových rebríkov, rúr a ďalších prvkov.

Materiál

- S - oceľ pozinkovaná metódou Sendzimir STN EN 10346:2015
- MC - oceľ s povlakom Magnelis®

Dostupné povrchové úpravy:

- FP - zinkované metódou zinkových lamiel STN EN ISO 10683:2018
- E - nerezová oceľ
- L - lakovanie v štandardnej farbe RAL

Doplňujúce informácie

- Montáž nástennej konzoly priamo na oceľovú konštrukciu (I-nosníky, profily, uholníky)
- Jednoduchší prístup pri montáži skrutiek

Verzie

Symbol	Katalógové číslo	Dĺžka L (mm)	Maximálne zaťaženie Fmax (kN)	Hmotnosť 1 ks (kg)	Množstvo (ks)
MATERIÁL: S - OCEĽ POZINKOVANÁ METÓDOU SENDZIMIR					
WZDN50 S	973405	120	0.80	0.21	50
WZDN100 S	973410	170	0.80	0.30	50
WZDN150 S	973415	220	0.75	0.39	30
WZDN200 S	973420	270	0.70	0.49	30
MATERIÁL: MC - OCEĽ S POVLAKOM MAGNELIS®					
WZDN50 MC	9734055	120	0.80	0.21	50
WZDN100 MC	9734105	170	0.80	0.30	50
WZDN150 MC	9734155	220	0.75	0.39	30
WZDN200 MC	9734205	270	0.70	0.49	30

Graf zaťaženia

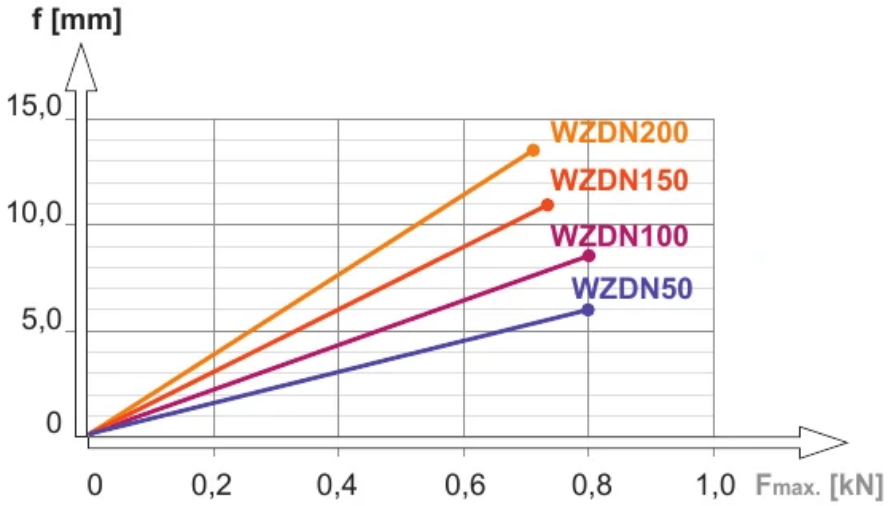

Popis grafu:

f - os prehnutia

línia prehnutia

$F_{max.}$- os maximálneho zaťaženia

Graf zaťaženia

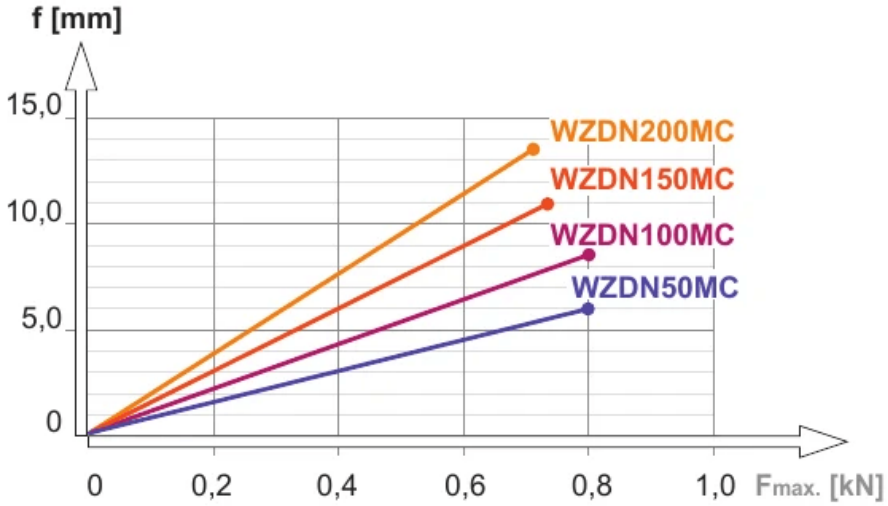

Popis grafu:

f - os prehnutia

línia prehnutia

$F_{max.}$- os maximálneho zaťaženia

Príklady použitia

