WWVS... Výložník - žiarový zinok

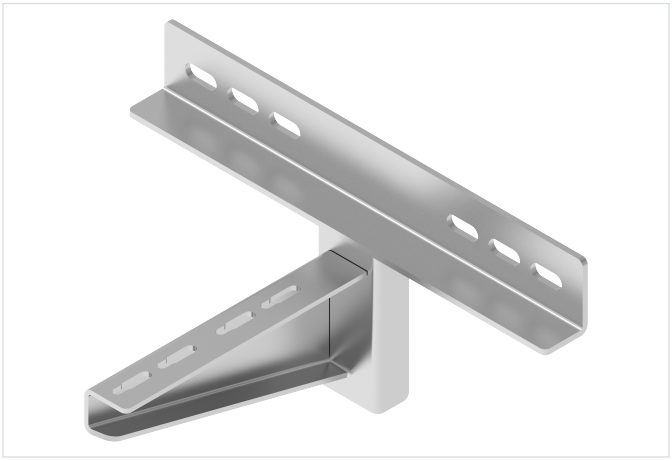

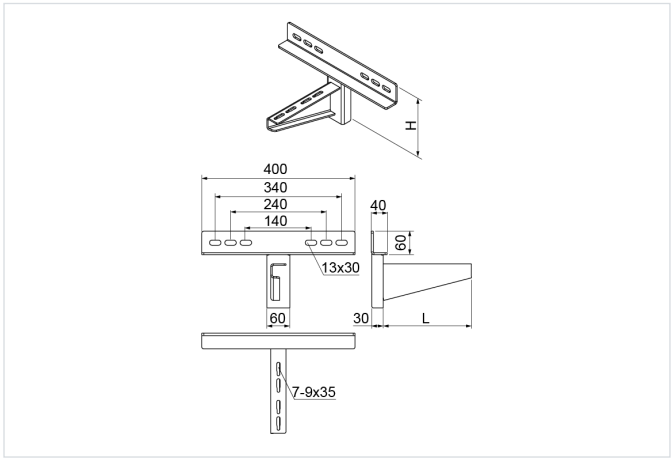

Nový výrobok: áno

- Montáž žľabov, káblových rebríkov, rúr a iných prvkov pri vysokom zaťažení.

Materiál

- F - oceľ žiarovo zinkovaná ponorom STN EN ISO 1461:2023

Na objednávku:

- E - nerezová oceľ
- L - lakovanie v štandardnej palete RAL

Doplňujúce informácie

- Pri montáži výložníka na oceľovú konštrukciu používame prídržné úchyty UDCN10 - UDCN40
- Výber úchytov závisí od hrúbky väznice

Verzie

Symbol	Katalógové číslo	Rozmer L	Rozmer H (mm)	Maximálne zaťaženie Fmax (kN)	Hmotnosť 1 ks (kg)	Množstvo (ks)
WWVS200 F	712920	230	200	8	3.50	20
WWVS300 F	712921	330	200	8	5.36	10
WWVS400 F	712922	430	250	8	5.84	10
WWVS500 F	712923	530	250	8	6.93	10
WWVS600 F	712924	630	300	8	7.42	4
WWVS700 F	712925	730	300	7	8.40	4
WWVS800 F	712926	830	380	7	9.23	4
WWVS900 F	712927	930	380	6	10.20	4
WWVS1000 F	712928	1,030	380	6	11.34	4

Graf zaťaženia

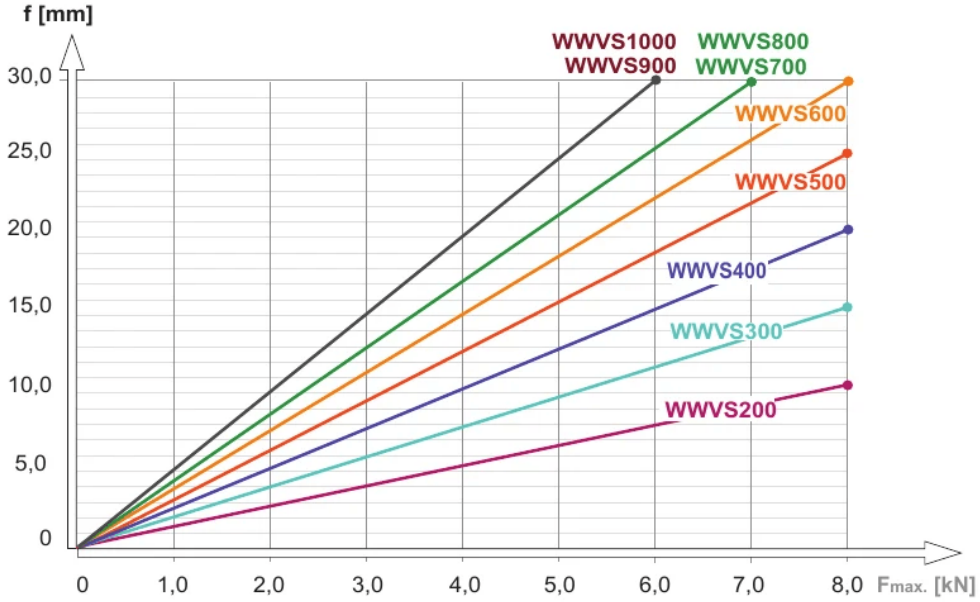

Popis grafu:

f - os prehnutia

línia prehnutia

$F_{max.}$- os maximálneho zaťaženia

Príklady použitia



B▼ / A►	WWVS200	WWVS300	WWVS400	WWVS500	WWVS600	WWVS700	WWVS800	WWVS900	WWVS1000
PSRM12x100 + PW12	8,00	8,00	8,00	8,00	8,00	7,00	7,00	6,00	6,00
PSRM12x110 + PW12	8,00	8,00	8,00	8,00	8,00	7,00	7,00	6,00	6,00
PSRM12x140 + PW12	8,00	8,00	8,00	8,00	8,00	7,00	7,00	6,00	6,00
STRM12/18x100 + PW12	8,00	8,00	8,00	8,00	8,00	7,00	7,00	6,00	6,00
STRM12/18x120 + PW12	8,00	8,00	8,00	8,00	8,00	7,00	7,00	6,00	6,00
STSM12/18x120 + PW12	8,00	8,00	8,00	8,00	8,00	7,00	7,00	6,00	6,00
STSM12/18x160 + PW12	8,00	8,00	8,00	8,00	8,00	7,00	7,00	6,00	6,00
STSM12/18x200 + PW12	8,00	8,00	8,00	8,00	8,00	7,00	7,00	6,00	6,00

F_{max} [kN]