WWV... Výložník - žiarový zinok

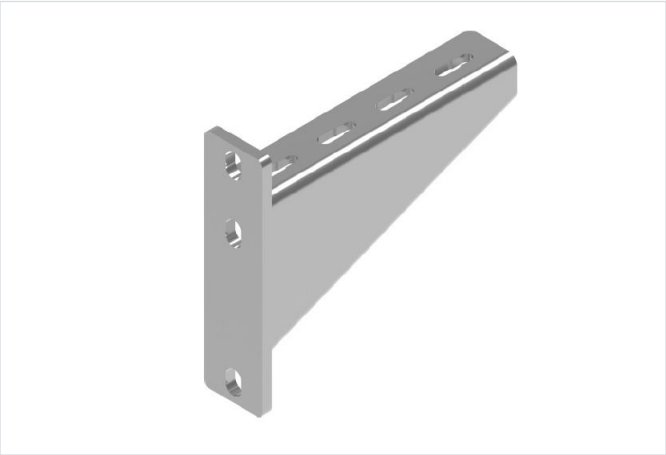

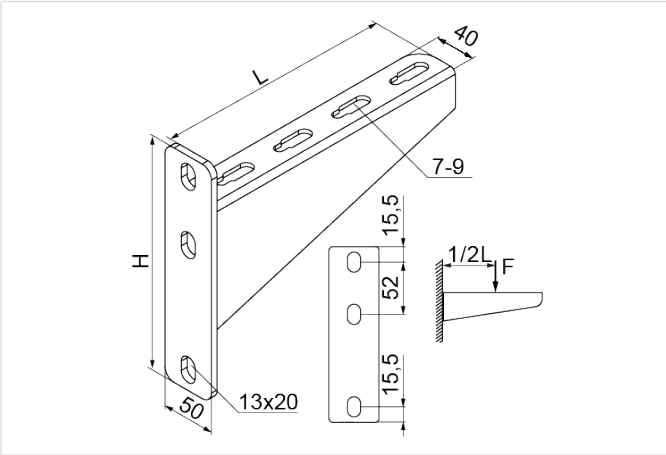

Výrobok určený na vysoké zaťaženie: áno

- Montáž žľabov, káblových rebríkov, rúr a iných prvkov pri vysokom zaťažení.

Materiál

- F - žiarovo zinkovaná oceľ STN EN ISO 1461:2023

Dostupné povrchové úpravy:

- E - nerezová oceľ
- L - lakovanie v štandardnej farbe RAL

Doplňujúce informácie

- Na požiadanie možnosť výroby nástenných výložníkov neštandardných dĺžok

Verzie

Symbol	Katalógové číslo	Dĺžka L (mm)	Výška H (mm)	Maximálne zaťaženie Fmax (kN)	Hmotnosť 1 ks (kg)	Množstvo (ks)
WWV200 F	711920	230	175	6.50	1.16	20
WWV300 F	711930	330	175	6.50	1.49	10
WWV400 F	711940	430	195	6.50	2.42	10
WWV500 F	711950	530	195	6.50	2.88	10
WWV600 F	711960	630	250	5	4.17	4
WWV700 F	711970	730	250	5	4.77	4
WWV800 F	711980	830	250	5	5.35	4

Graf zaťaženia

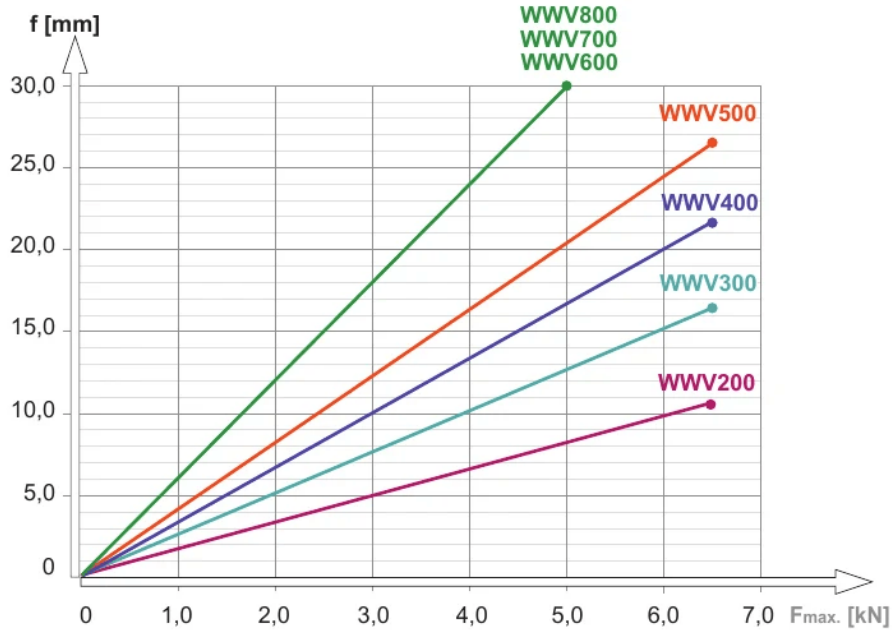

Popis grafu:

f - os prehnutia

línia prehnutia

$F_{max.}$ - os maximálneho zaťaženia

Príklady použitia

