WWSN... Výložník zosilnený



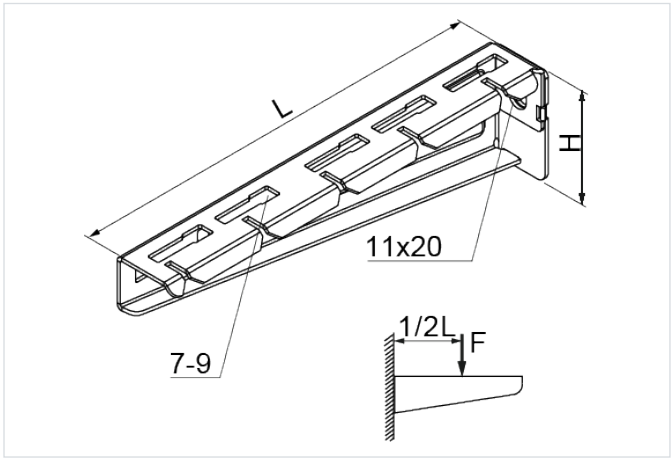

Nový výrobok: áno

- Montáž žľabov, drôtených žľabov, káblových rebríkov, rúr a ďalších prvkov.

Materiál

- S - oceľ pozinkovaná metódou Sendzimir STN EN 10346:2015
- MC - oceľ s povlakom Magnelis®

Dostupné povrchové úpravy:

- F - žiarovo zinkovaná oceľ STN EN ISO 1461:2023
- E - nerezová oceľ
- L - lakovanie v štandardnej farbe RAL

Doplňujúce informácie

- Zárez na boku výložníka umožňuje beznástrojovú montáž žľabov, drôtených žľabov a káblových rebríkov pomocou nového univerzálneho klipu ZAPU...
- Montáž na stenu/konštrukciu jednou skrutkou
- Vysoké pevnostné parametre
- Vďaka zväčšenej šírke je možná montáž na otvorenú stranu profilu (možné je plynulé nastavenie polohy)
- Beznástrojová montáž káblových trás na výložníky (pomocou klipov ZAPU...)

Verzie

Symbol	Katalógové číslo	Dĺžka L (mm)	Výška H (mm)	Maximálne zaťaženie Fmax (kN)	Hmotnosť 1 ks (kg)	Množstvo (ks)
MATERIÁL: S - OCEĽ POZINKOVANÁ METÓDOU SENDZIMIR						
WWSN50 S	715505	95	47	0.75	0.10	50
WWSN100 S	715510	145	54	1.50	0.19	50
WWSN150 S	715515	195	60	1.70	0.28	50
WWSN200 S	715520	245	65	1.95	0.33	30
WWSN300 S	715530	345	80	2.25	0.52	30
WWSN400 S	715540	450	90	2.85	0.89	20
WWSN500 S	715550	550	100	3.15	1.14	20
WWSN600 S	715560	650	110	3.40	1.68	20
MATERIÁL: MC - OCEĽ S POVLAKOM MAGNELIS®						
WWSN50 MC	7155055	95	47	0.75	0.10	50
WWSN100 MC	7155105	145	54	1.50	0.19	50
WWSN150 MC	7155155	195	60	1.70	0.28	50
WWSN200 MC	7155205	245	65	1.95	0.33	30
WWSN300 MC	7155305	345	80	2.25	0.52	30
WWSN400 MC	7155405	450	90	2.85	0.89	20

Symbol	Katalógové číslo	Dĺžka L (mm)	Výška H (mm)	Maximálne zaťaženie Fmax (kN)	Hmotnosť 1 ks (kg)	Množstvo (ks)
WWSN500 MC	7155505	550	100	3.15	1.14	20
WWSN600 MC	7155605	650	110	3.40	1.68	20

Graf zaťaženia

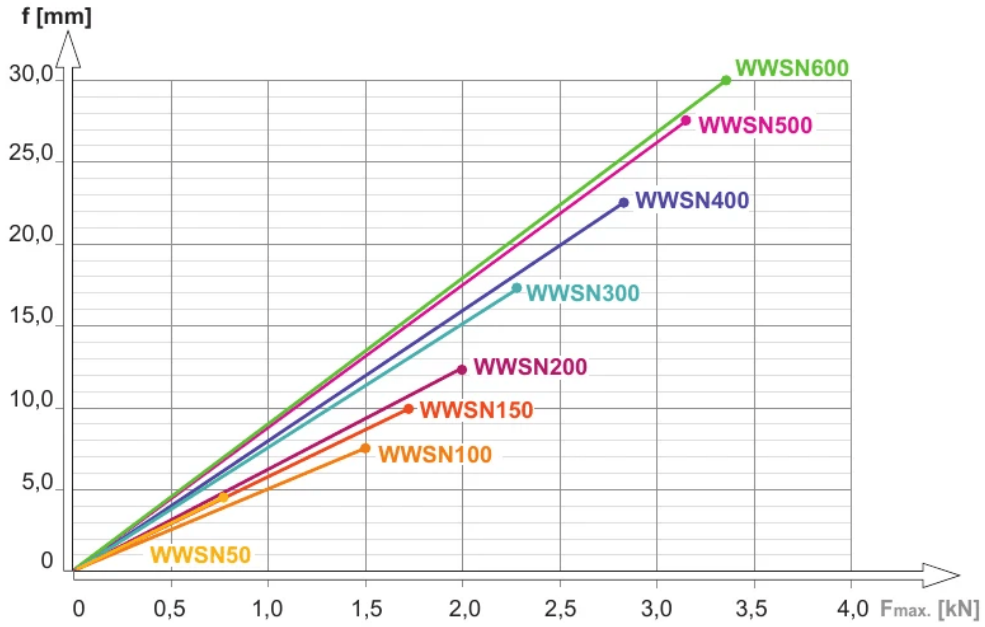

Popis grafu:

f - os prehnutia

línia prehnutia

$F_{max.}$- os maximálneho zaťaženia

Graf zaťaženia

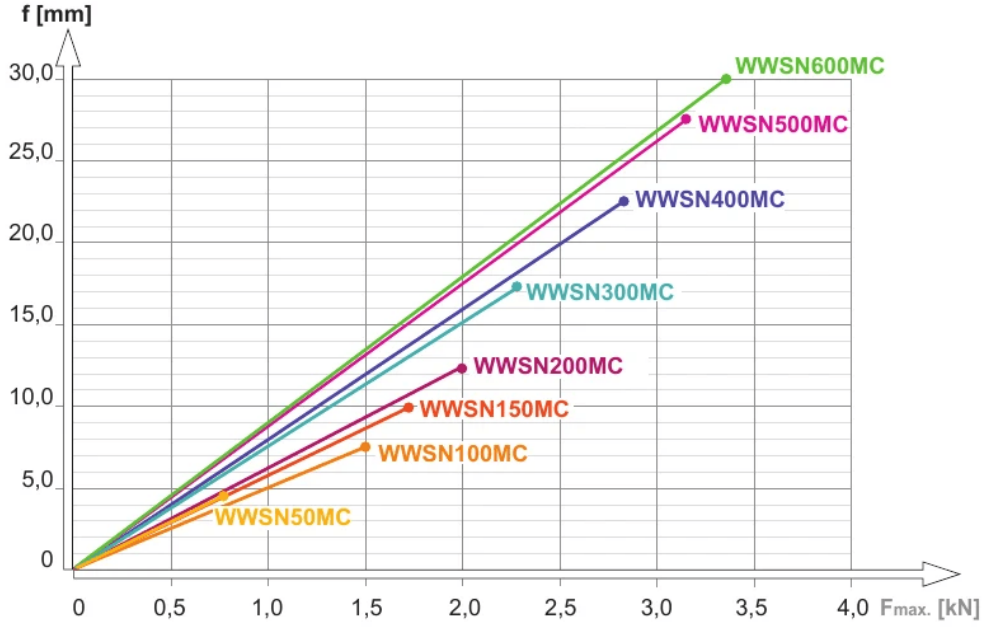

Popis grafu:

f - os prehnutia

línia prehnutia

$F_{max.}$- os maximálneho zaťaženia

Príklady použitia

