WWS/WWSO... Konzola



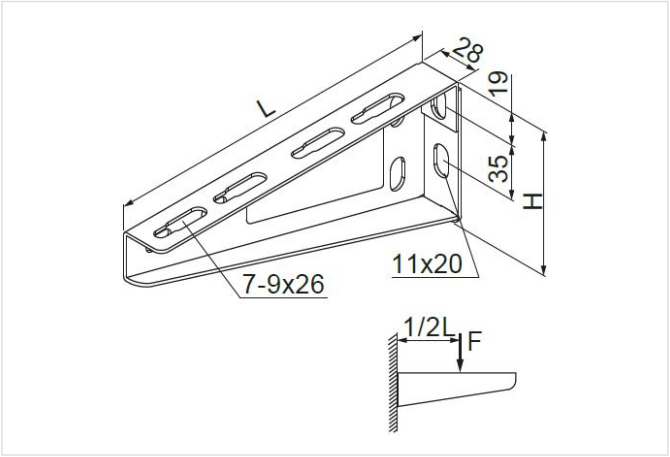

Nový výrobok: áno
Funkčná odolnosť v požiari: E-90

- Montáž žľabov, drôtených žľabov, káblových rebríkov, rúr a ďalších prvkov.

Materiál

- S - oceľ pozinkovaná metódou Sendzimir STN EN 10346:2015

Dostupné povrchové úpravy:

- F - žiarovo zinkovaná oceľ STN EN ISO 1461:2023
- E - nerezová oceľ
- L - lakovanie v štandardnej farbe RAL

Verzie

Symbol	Katalógové číslo	Dĺžka L (mm)	Výška H (mm)	Hmotnosť 1 ks (kg)	Maximálne zaťaženie Fmax (kN)	Množstvo (ks)
WWS/WWSO100 S	710510	122	80	0.19	1.20	50
WWS/WWSO150 S	710515	172	80	0.28	1.30	50
WWS/WWSO200 S	710520	222	80	0.38	1.40	30
WWS/WWSO300 S	710530	322	115	0.77	1.90	30
WWS/WWSO400 S	710540	422	115	1.20	1.80	20
WWS500 S	710550	522	115	1.22	1.60	20
WWS600 S	710560	622	115	1.33	1.50	20
WWS700 S	710570	722	115	1.48	1.40	10
WWS800 S	710580	822	140	2.21	1.80	10
WWS900 S	710590	922	140	2.93	1.60	10
WWS1000 S	710511	1 022	140	3.66	1.40	10

Príklady použitia

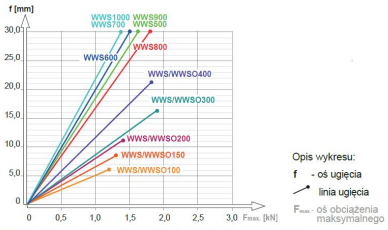

Opis wykresu:
f - oś ugięcia
linia ugięcia
$F_{max.}$ - oś obciążenia maksymalnego

Tabela mocowania ścienngo - dopuszczalne obciążenie w zależności od typu kotwy.
Parametry wytrzymałościowe przedstawione poniżej dotyczą mocowania w betonie min C16/20.
Opis tabeli: **A** - symbol wysięgnika, **B** - typ kotwy, **Fmax.** - obciążenie maksymalne

B ▼ / A ►	WWS/WWSO100	WWS/WWSO150	WWS/WWSO200	WWS/WWSO300	WWS/WWSO400	WWS500	WWS600	WWS700	WWS800	WWS900	WWS1000
PSRM8x75	1,20	1,30	1,40	1,90	1,80	1,80	1,50	1,40	1,80	1,80	1,40
PSRM8x115	1,20	1,30	1,40	1,90	1,80	1,80	1,50	1,40	1,80	1,80	1,40
PSRM10x90	1,20	1,30	1,40	1,90	1,80	1,80	1,50	1,40	1,80	1,80	1,40
PSRM10x95	1,20	1,30	1,40	1,90	1,80	1,80	1,50	1,40	1,80	1,80	1,40
PSRM10x115	1,20	1,30	1,40	1,90	1,80	1,80	1,50	1,40	1,80	1,80	1,40
PSRM10x120	1,20	1,30	1,40	1,90	1,80	1,80	1,50	1,40	1,80	1,80	1,40
STRM8/12x60	1,20	1,30	1,40	1,90	1,62	1,31	1,10	0,95	1,05	0,94	0,85
STRM8/12x80	1,20	1,30	1,40	1,90	1,62	1,31	1,10	0,95	1,05	0,94	0,85
STRM8/12x100	1,20	1,30	1,40	1,90	1,62	1,31	1,10	0,95	1,05	0,94	0,85
STRM8/12x120	1,20	1,30	1,40	1,90	1,62	1,31	1,10	0,95	1,05	0,94	0,85
STRM10/16x80	1,20	1,30	1,40	1,90	1,80	1,80	1,50	1,40	1,80	1,60	1,40
STRM10/16x100	1,20	1,30	1,40	1,90	1,80	1,80	1,50	1,40	1,80	1,60	1,40
STRM10/16x120	1,20	1,30	1,40	1,90	1,80	1,80	1,50	1,40	1,80	1,60	1,40
STSM8/12x100	1,20	1,30	1,40	1,90	1,80	1,80	1,50	1,40	1,80	1,60	1,40
STSM8/12x150	1,20	1,30	1,40	1,90	1,80	1,80	1,50	1,40	1,80	1,60	1,40
STSM8/12x180	1,20	1,30	1,40	1,90	1,80	1,80	1,50	1,40	1,80	1,60	1,40
STSM10/16x100	1,20	1,30	1,40	1,90	1,80	1,80	1,50	1,40	1,80	1,60	1,40
STSM10/16x150	1,20	1,30	1,40	1,90	1,80	1,80	1,50	1,40	1,80	1,60	1,40
STSM10/16x210	1,20	1,30	1,40	1,90	1,80	1,80	1,50	1,40	1,80	1,60	1,40

Fmax. [kN]

