WWKH... Výložník - žiarový zinok



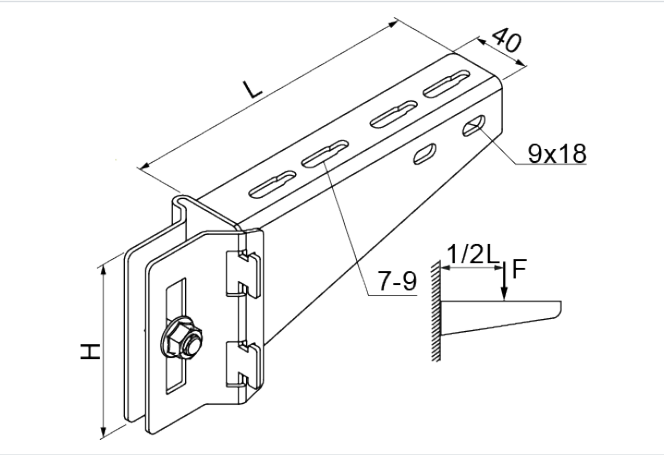

Výrobok určený na vysoké zaťaženie: áno

- Montáž žľabov, káblových rebríkov, rúr a iných prvkov s veľmi vysokým zaťažením na I-nosníky.

Materiál

- F - žiarovo zinkovaná oceľ STN EN ISO 1461:2023

Dostupné povrchové úpravy:

- L - lakovanie v štandardnej farbe RAL

Doplňujúce informácie

- Pri dĺžke nástenného výložníka 100-600 mm je súčasťou 1 súprava SGKFM12x30, nad 600 mm 2 súpravy SGKFM12x30

Verzie

Symbol	Katalógové číslo	Dĺžka L (mm)	Výška H (mm)	Hmotnosť 1 ks (kg)	Maximálne zaťaženie Fmax (kN)	Množstvo (ks)
WWKH200 F	721320	215	120	2.16	5	30
WWKH300 F	721330	315	120	2.38	5	30
WWKH400 F	721340	415	120	2.87	5	20
WWKH500 F	721350	515	140	3.32	5	10
WWKH600 F	721360	615	140	3.75	5	10
WWKH700 F	721370	715	200	4.02	5	10
WWKH800 F	721380	815	200	5.58	5	10