Káblové nosné systémy › Nosné a montážne prvky › Nástenné výložníky

# WWCT/WWCTO... Konzola - žiarový zinok



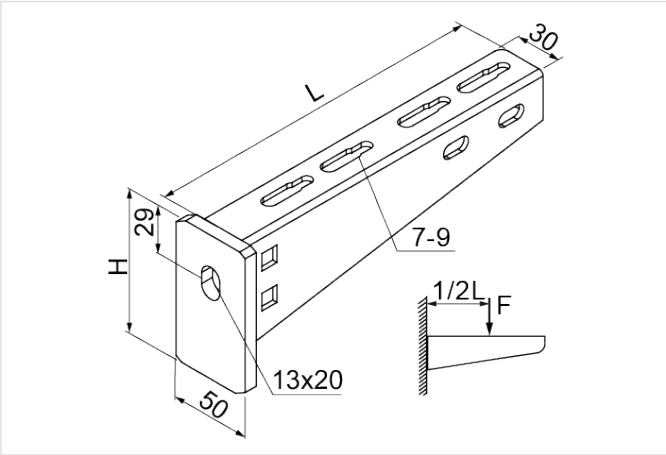


**Funkčná odolnosť v požiari:** E-90
**Výrobok určený na vysoké zaťaženie:** áno

- Montáž žľabov, káblových rebríkov, rúr a iných prvkov pri vysokom zaťažení.

## Materiál

- F - žiarovo zinkovaná oceľ STN EN ISO 1461:2023

Dostupné povrchové úpravy:

- E - nerezová oceľ
- L - lakovanie v štandardnej farbe RAL

## Doplňujúce informácie

- Montáž na stenu/konštrukciu jednou skrutkou

## Verzie

| Symbol | Katalógové číslo | Dĺžka L (mm) | Výška H (mm) | Maximálne zaťaženie Fmax (kN) | Hmotnosť 1 ks (kg) | Množstvo (ks) |
|---|---|---|---|---|---|---|
| **WWCT/WWCTO200 F** | 713020 | 215 | 90 | 5.50 | 0.70 | 10 |
| **WWCT/WWCTO300 F** | 713030 | 315 | 110 | 5.50 | 0.95 | 8 |
| **WWCT/WWCTO400 F** | 713040 | 415 | 130 | 5 | 1.49 | 6 |
| **WWCT500 F** | 713050 | 515 | 145 | 5 | 1.70 | 1 |
| **WWCT600 F** | 713060 | 615 | 165 | 4.50 | 2.38 | 1 |
| **WWCT700 F** | 713070 | 715 | 185 | 4.50 | 2.60 | 1 |
| **WWCT800 F** | 713080 | 815 | 195 | 4 | 3.38 | 1 |
| **WWCT900 F** | 713090 | 915 | 205 | 4 | 3.71 | 1 |
| **WWCT1000 F** | 713000 | 1 015 | 225 | 4 | 4.45 | 1 |

## Graf zaťaženia

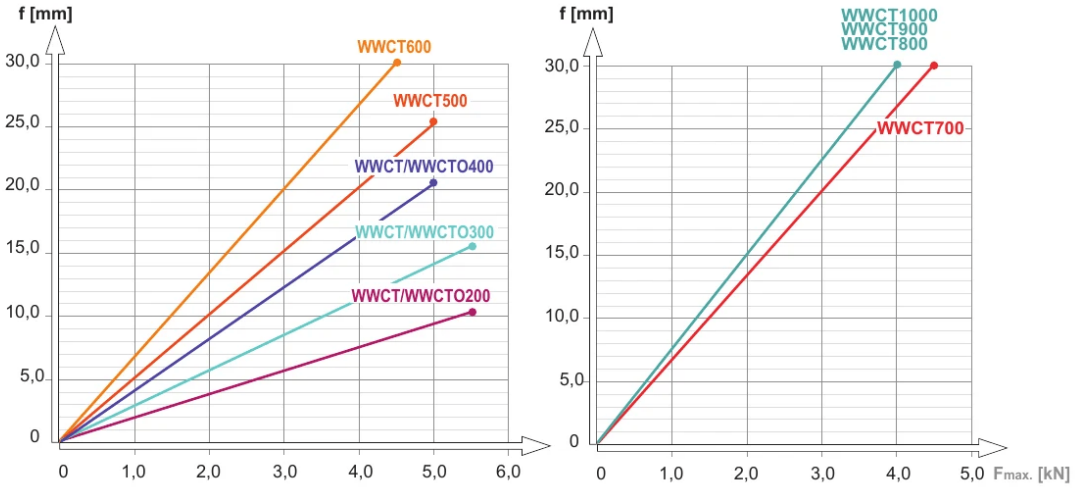





Popis grafu:

**f** - os prehnutia

línia prehnutia

$F_{max.}$ - os maximálneho zaťaženia

## Príklady použitia

