WWCN... Výložník - žiarový zinok

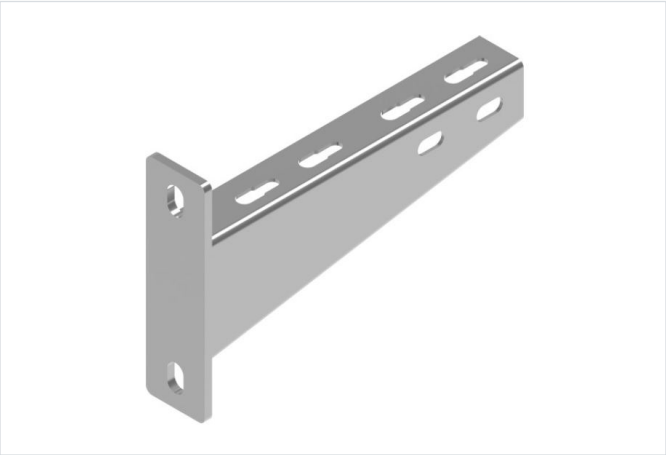

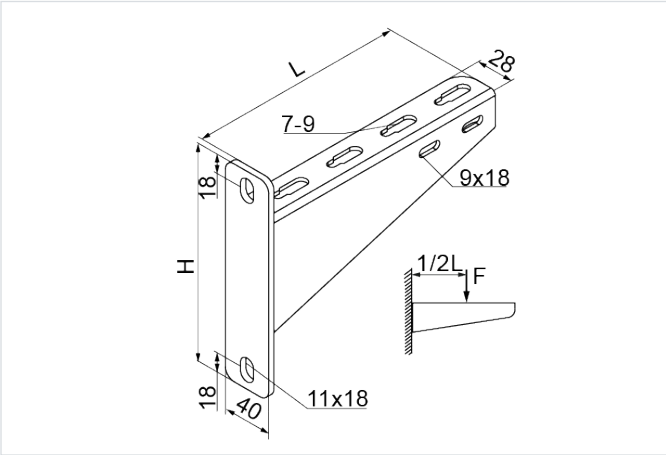

- Montáž žľabov, káblových rebríkov, rúr a iných prvkov pri vysokom zaťažení.

Materiál

- F - žiarovo zinkovaná oceľ STN EN ISO 1461:2023

Dostupné povrchové úpravy:

- E - nerezová oceľ
- L - lakovanie v štandardnej farbe RAL

Doplňujúce informácie

- Upravený výložník WWCN... je nová, cenovo výhodnejšia verzia výložníka WWC...
- Na požiadanie možnosť výroby nástenných výložníkov neštandardných dĺžok

Verzie

Symbol	Katalógové číslo	Dĺžka L (mm)	Výška H (mm)	Maximálne zaťaženie Fmax (kN)	Hmotnosť 1 ks (kg)	Množstvo (ks)
WWCN100 F	712110	130	140	2	0.20	50
WWCN200 F	712120	230	140	1.80	0.29	50
WWCN300 F	712130	330	155	1.80	0.47	20
WWCN400 F	712140	430	155	1.80	0.75	20
WWCN500 F	712150	530	170	1.70	0.98	10
WWCN600 F	712160	630	170	1.70	1.10	10

Graf zaťaženia

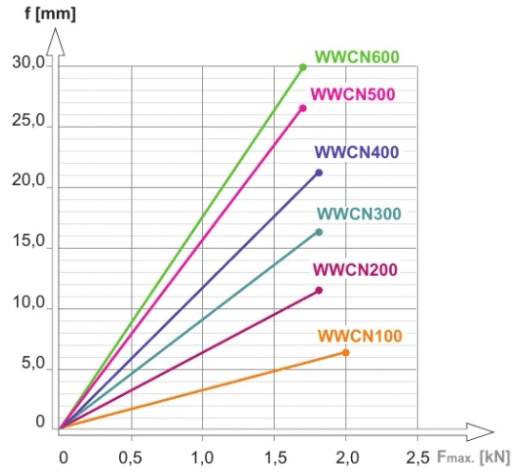

Popis grafu:

f - os prehnutia

línia prehnutia

$F_{max.}$ - os maximálneho zaťaženia

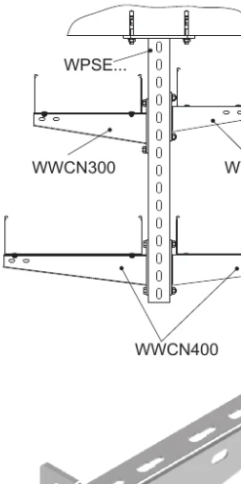

Príklady použitia

