WWCHN... Výložník - žiarový zinok



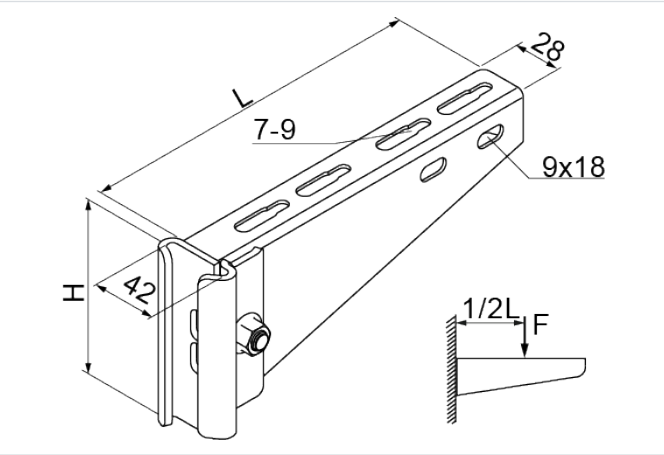

Nový výrobok: áno
Funkčná odolnosť v požiari: E-90
Výrobok určený na vysoké zaťaženie: áno

- Montáž žľabov, káblových rebríkov, rúr a iných prvkov s veľmi vysokým zaťažením na I-nosníky.

Materiál

- F - žiarovo zinkovaná oceľ STN EN ISO 1461:2023

Dostupné povrchové úpravy:

- L - lakovanie v štandardnej farbe RAL

Doplňujúce informácie

- Nahrádza nástenný výložník WWCH...

Verzie

Symbol	Katalógové číslo	Dĺžka L (mm)	Výška H (mm)	Maximálne zaťaženie Fmax (kN)	Hmotnosť 1 ks (kg)	Množstvo (ks)
WWCHN200 F	711412	215	105	2.80	0.73	30
WWCHN300 F	711413	315	105	2.80	0.97	20
WWCHN400 F	711414	415	120	2.80	1.41	20
WWCHN500 F	711415	515	120	2.80	1.69	10
WWCHN600 F	711416	615	120	2.80	2.17	10
WWCHN700 F	711417	715	120	2.80	2.47	4
WWCHN800 F	711418	815	185	2.80	3.76	4
WWCHN900 F	711419	915	185	2.80	4.16	4
WWCHN1000 F	711421	1 015	185	2.80	4.56	4