WWC... Výložník - žiarový zinok

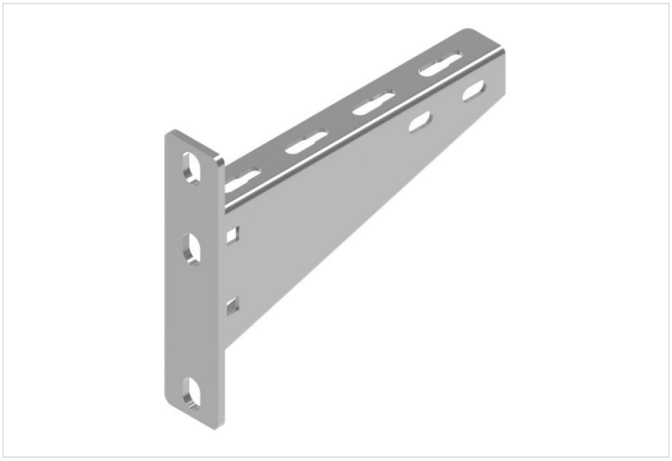

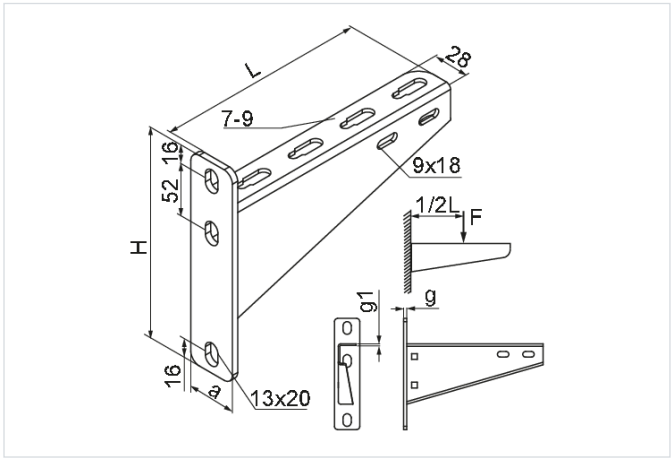

Výrobok určený na vysoké zaťaženie: áno

- Montáž žľabov, káblových rebríkov, rúr a iných prvkov pri vysokom zaťažení.

Materiál

- F - žiarovo zinkovaná oceľ STN EN ISO 1461:2023

Dostupné povrchové úpravy:

- E - nerezová oceľ
- L - lakovanie v štandardnej farbe RAL

Doplňujúce informácie

- Na požiadanie možnosť výroby nástenných výložníkov neštandardných dĺžok

Verzie

Symbol	Katalógové číslo	Šírka a (mm)	Dĺžka L (mm)	Výška H (mm)	Maximálne zaťaženie Fmax (kN)	Hmotnosť 1 ks (kg)	Množstvo (ks)
WWC200 F	711220	40	230	175	4	0.59	30
WWC300 F	711230	40	330	175	4	0.80	20
WWC400 F	711240	40	430	190	3.50	1.17	20
WWC500 F	711250	40	530	190	3.50	1.42	10
WWC600 F	711260	40	630	190	3.50	1.81	10
WWC700 F	711270	50	730	190	3	2.09	4
WWC800 F	711280	50	830	255	3	3.23	4
WWC900 F	711290	50	930	255	3	3.88	4
WWC1000 F	711211	50	1 030	255	2.50	4.25	4

Graf zaťaženia

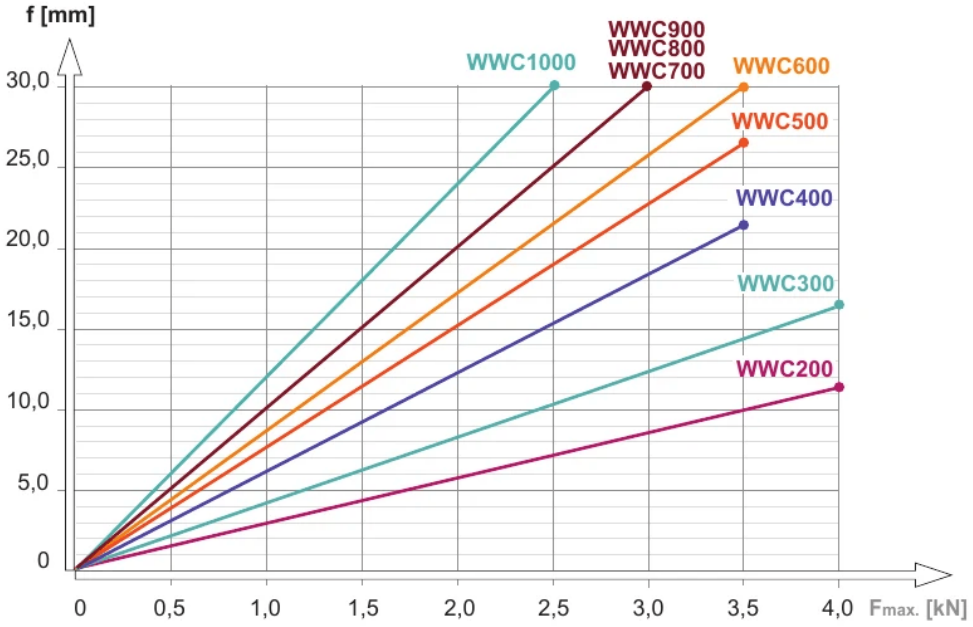

Popis grafu:

f - os prehnutia

línia prehnutia

$F_{max.}$- os maximálneho zaťaženia

Príklady použitia

