WWBM... Výložník



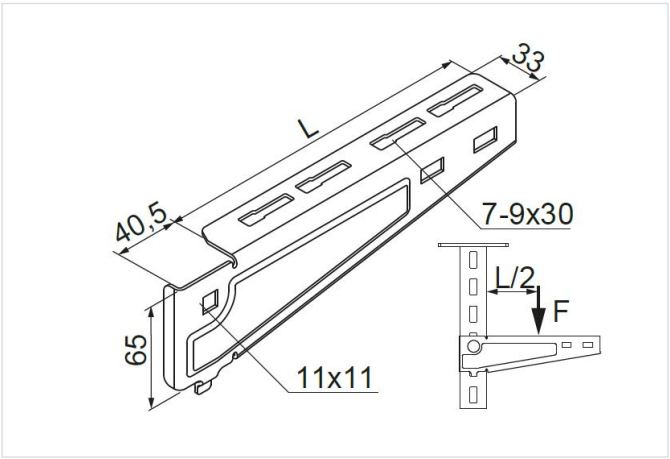

Hrúbka plechu: 2.0 mm

- Zavesenie káblových trás. Nástenný výložník na montáž na podperné konzoly WPCB... a WPCW/WPCO...

Materiál

- S - oceľ pozinkovaná metódou Sendzimir STN EN 10346:2015

Dostupné povrchové úpravy:

- F - žiarovo zinkovaná oceľ STN EN ISO 1461:2023
- E - nerezová oceľ
- L - lakovanie v štandardnej farbe RAL

Verzie

Symbol	Katalógové číslo	Dĺžka L (mm)	Maximálne zaťaženie Fmax (kN)	Hmotnosť 1 ks (kg)	Množstvo (ks)
WWBM100 S	711711	110	1.90	0.18	10
WWBM200 S	711721	210	1.80	0.38	10
WWBM300 S	711731	310	1.40	0.73	10
WWBM400 S	711741	410	1.20	1.18	10

Graf zaťaženia

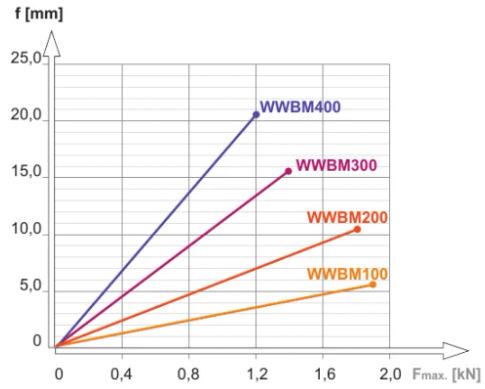

Popis grafu:

f - os prehnutia

línia prehnutia

$F_{max.}$ - os maximálneho zaťaženia

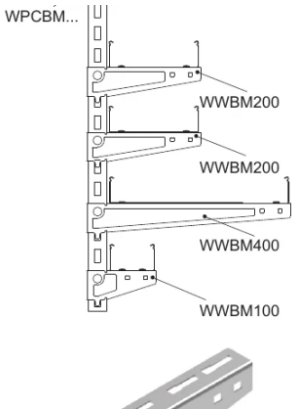

Príklady použitia

