WWB... Výložník



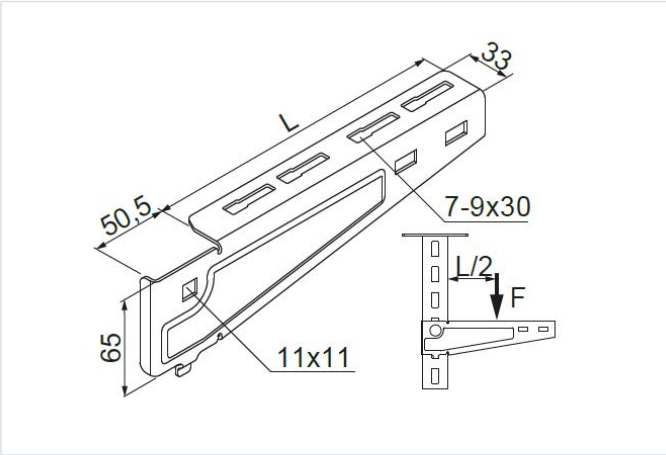

Hrúbka plechu: 2.0 mm

- Zavesenie káblových trás. Nástenný výložník na montáž na podpernú konzolu WPCB...

Materiál

- S - oceľ pozinkovaná metódou Sendzimir STN EN 10346:2015

Dostupné povrchové úpravy:

- F - žiarovo zinkovaná oceľ STN EN ISO 1461:2023
- E - nerezová oceľ
- L - lakovanie v štandardnej farbe RAL

Verzie

Symbol	Katalógové číslo	Dĺžka L (mm)	Maximálne zaťaženie Fmax (kN)	Hmotnosť 1 ks (kg)	Množstvo (ks)
WWB100 S	711710	110	1.90	0.20	10
WWB200 S	711720	210	1.80	0.40	10
WWB300 S	711730	310	1.40	0.75	10
WWB400 S	711740	410	1.20	1.20	10

Graf zaťaženia

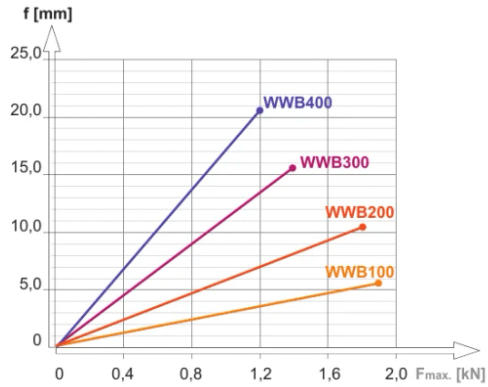

Popis grafu:

f - os prehnutia

línia prehnutia

$F_{max.}$ - os maximálneho zaťaženia

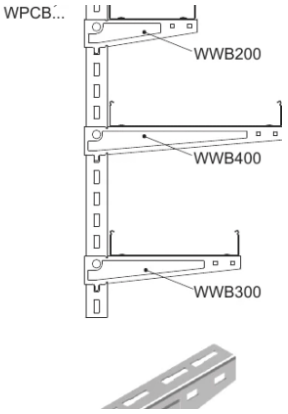

Príklady použitia

