WTRE... Výložník trapézový - žiarový zinok



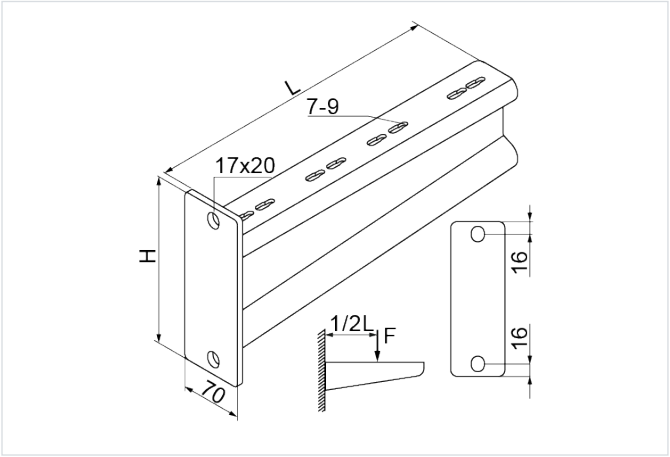

Výrobok určený na vysoké zaťaženie: áno

- Montáž žľabov, káblových rebríkov, rúr a iných prvkov pri vysokom zaťažení.

Materiál

- F - žiarovo zinkovaná oceľ STN EN ISO 1461:2023

Dostupné povrchové úpravy:

- E - nerezová oceľ
- L - lakovanie v štandardnej farbe RAL

Verzie

Symbol	Katalógové číslo	Dĺžka L (mm)	Výška H (mm)	Maximálne zaťaženie Fmax (kN)	Hmotnosť 1 ks (kg)	Množstvo (ks)
WTRE200 F	713220	230	200	8	1.90	10
WTRE300 F	713320	330	200	7	2.70	8
WTRE400 F	713420	430	220	7	3.40	6
WTRE500 F	713520	530	220	6	4.30	1
WTRE600 F	713620	630	220	6	5.20	1
WTRE700 F	713720	730	220	5.50	5.80	1
WTRE800 F	713820	830	280	7	6.30	1
WTRE900 F	713920	930	280	7	6.90	1
WTRE1000 F	713120	1 030	280	6.50	7.50	1
WTRE1100 F	713121	1 130	280	6	8.10	1
WTRE1200 F	713122	1 230	280	5	8.70	1
WTRE1300 F	713123	1 330	280	4.50	9.40	1
WTRE1400 F	713124	1 430	280	4	10.10	1
WTRE1500 F	713125	1 530	280	3.50	10.70	1

Graf zaťaženia

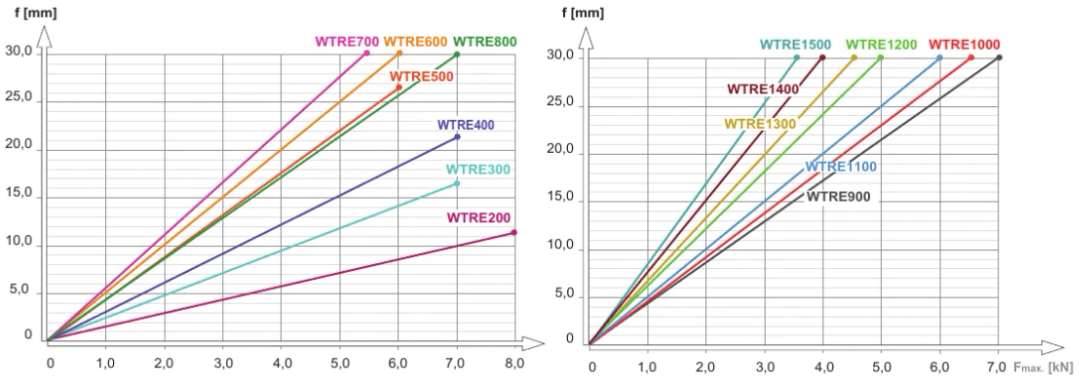

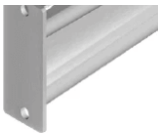

Popis grafu:

f - os prehnutia

línia prehnutia

$F_{max.}$ - os maximálneho zaťaženia

Príklady použitia

