WTL... Výložník - žiarový zinok



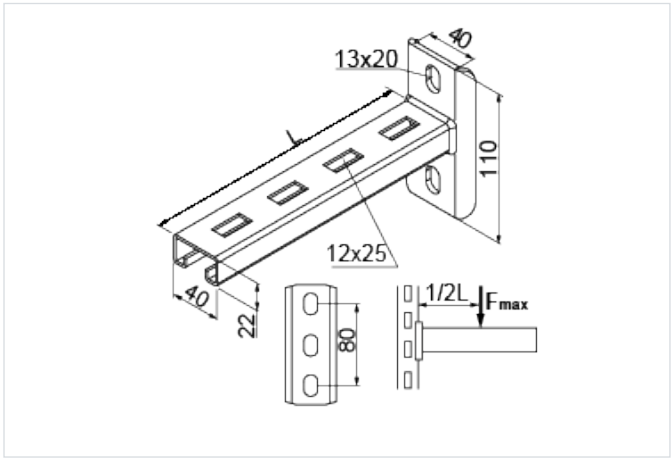

- Montáž káblových žľabov, káblových rebríkov, rúr a iných prvkov na oceľové konštrukcie z profilov so šírkou ~40 mm, najmä pri obmedzenom priestore pre káblové trasy (napr. nad podhľadmi).

Materiál

- F - žiarovo zinkovaná oceľ STN EN ISO 1461:2023

Dostupné povrchové úpravy:

- E - nerezová oceľ
- L - lakovanie v štandardnej farbe RAL

Doplňujúce informácie

- Na požiadanie možnosť výroby nástenných výložníkov neštandardných dĺžok
- Odporúčaná montáž na otvorenú stenu profilu so šírkou ~40 mm pomocou skrutiek SRM10x25, čo umožňuje plynulé nastavenie polohy

Verzie

Symbol	Katalógové číslo	Dĺžka L (mm)	vzdialenosť k základni výložníka	Maximálne zaťaženie Fmax (kN)	Hmotnosť 1 ks (kg)	Množstvo (ks)
WTL100 F	710810	115	36.50	1.90	0.24	50
WTL150 F	710815	165	36.50	1.80	0.29	50
WTL200 F	710820	215	36.50	1.70	0.38	50
WTL300 F	710830	315	36.50	1.30	0.52	30
WTL400 F	710840	415	36.50	1	0.65	30
WTL500 F	710850	515	36.50	0.80	0.79	30

Graf zaťaženia

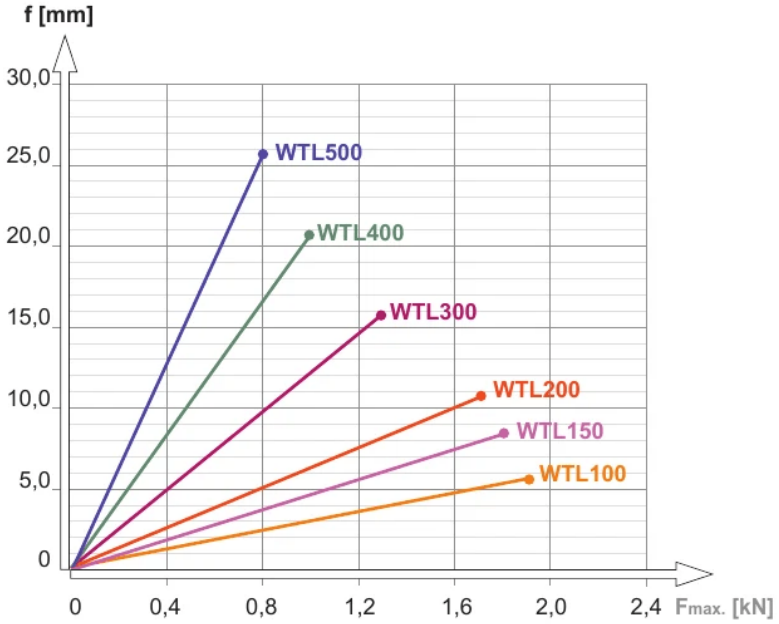

Popis grafu:

f - os prehnutia

línia prehnutia

$F_{max.}$- os maximálneho zaťaženia

Príklady použitia

