WSZN... Výložník

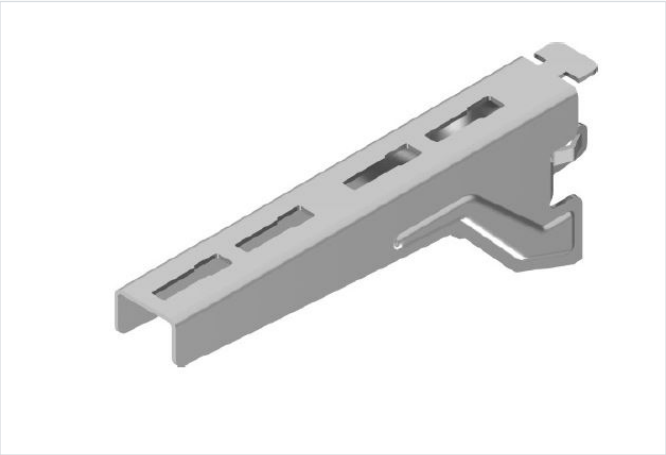

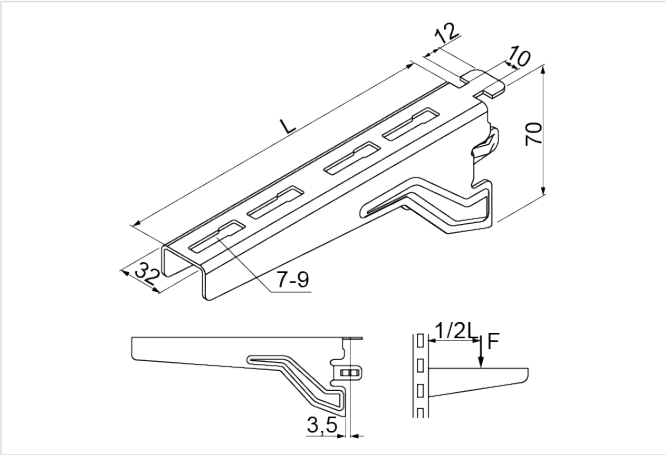

Hrúbka plechu: 2.0 mm
Nový výrobok: áno
rýchla montáž: áno
Montáž bez nástrojov: áno

- Montáž žľabov, drôtených žľabov, káblových rebríkov, rúr a ďalších prvkov.

Materiál

- S - oceľ pozinkovaná metódou Sendzimir STN EN 10346:2015

Dostupné povrchové úpravy:

- E - nerezová oceľ
- L - lakovanie v štandardnej farbe RAL

Doplňujúce informácie

- Bezskrutková montáž na konzoly BAKS a profilové konštrukcie C..., CW... a CM... s otvormi šírky 11-13 a dĺžky 30-35 mm
- Možnosť montáže do profilov s hrúbkou 2, 3 a 4 mm
- Montáž v 2 otvoroch konzoly
- Jednoduchší prístup pri montáži skrutiek

Verzie

Symbol	Katalógové číslo	Dĺžka L (mm)	Maximálne zaťaženie Fmax (kN)	Hmotnosť 1 ks (kg)	Množstvo (ks)
WSZN100 S	973310	110	1.70	0.11	50
WSZN150 S	973315	160	1.60	0.34	50
WSZN200 S	973320	210	1.50	0.37	30
WSZN300 S	973330	310	1.40	0.46	30
WSZN400 S	973340	410	1.30	0.55	30
WSZN500 S	973350	510	1.10	0.68	20
WSZN600 S	973360	610	1	0.85	20

Graf zaťaženia

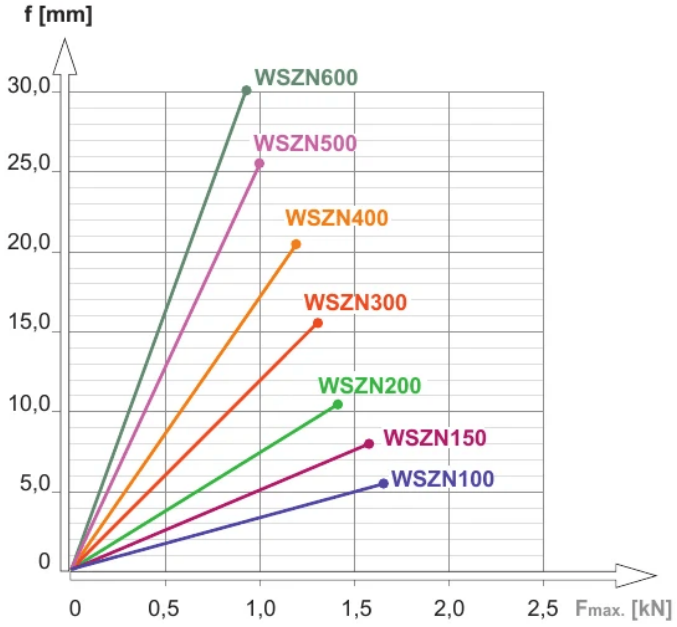

Popis grafu:

f - os prehnutia

línia prehnutia

$F_{max.}$- os maximálneho zaťaženia

Príklady použitia

