WSV... Držiak nástenný-stropný - žiarový zinok



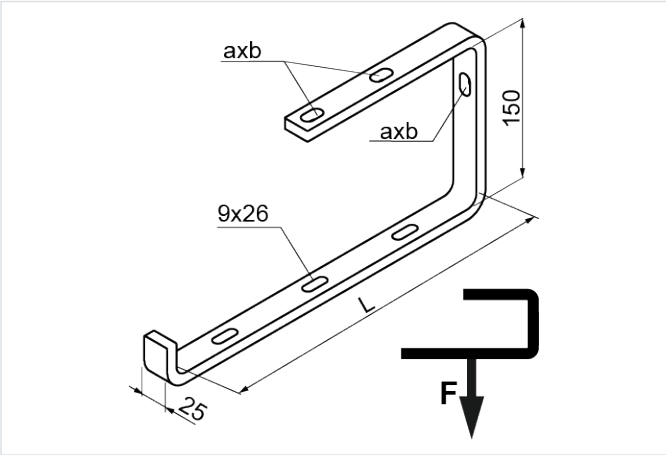

- Zavesenie káblových trás.

Materiál

- F - žiarovo zinkovaná oceľ STN EN ISO 1461:2023

Dostupné povrchové úpravy:

- E - nerezová oceľ
- L - lakovanie v štandardnej farbe RAL

Verzie

Symbol	Dĺžka L (mm)	Katalógové číslo	Hmotnosť 1 ks (kg)	Rozmer a (mm)	Rozmer b (mm)	Maximálne zaťaženie Fmax (kN)	Množstvo (ks)
WSV100 F	125	712210	0.39	9	26	0.60	30
WSV150 F	175	712215	0.48	9	26	0.45	20
WSV200 F	225	712220	0.75	9	20	0.30	20
WSV300 F	325	712230	1.26	11	20	0.40	10
WSV400 F	425	712240	1.55	11	20	0.25	10

Graf zaťaženia

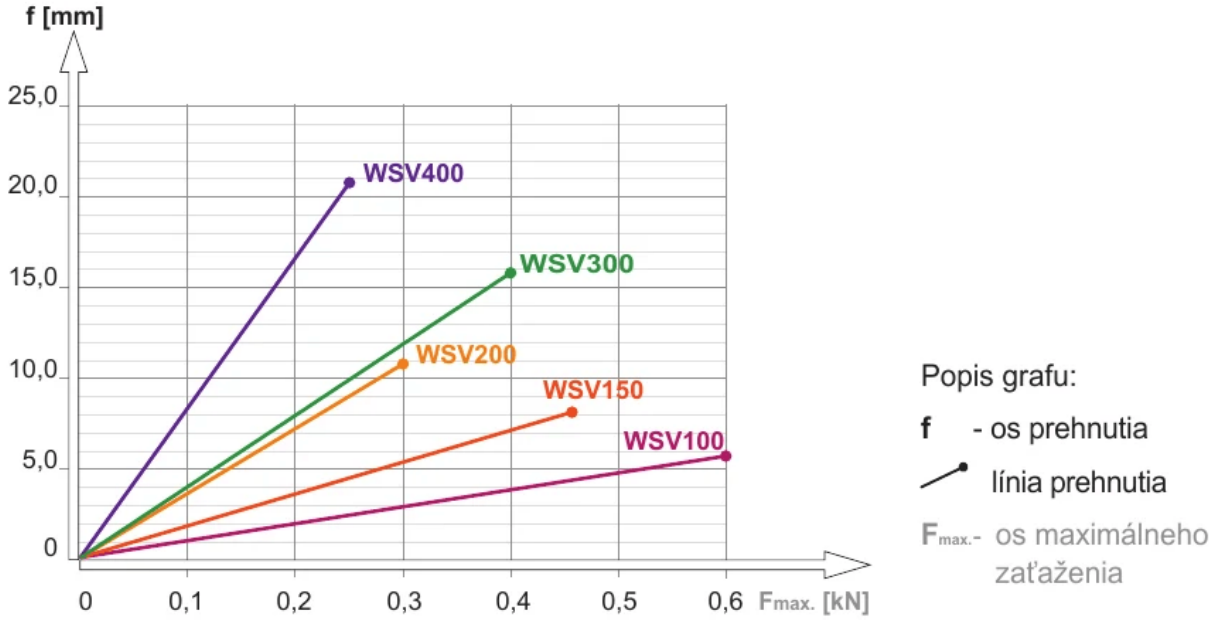

Príklady použitia

