WSS... Držiak nástenný-stropný



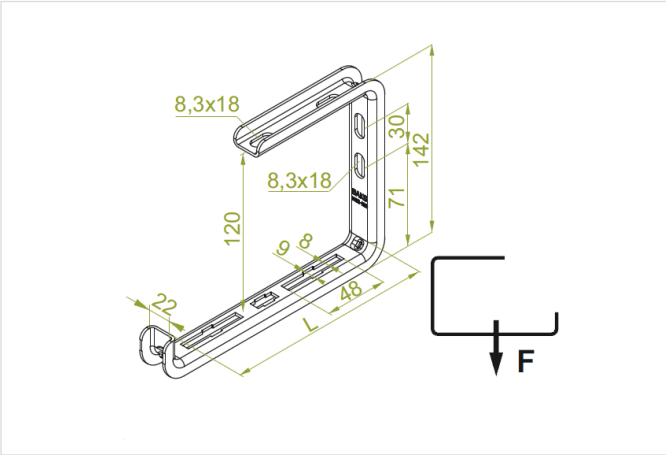

Hrúbka plechu: 2.0 mm

- Zavesenie káblových trás.

Materiál

- S - oceľ pozinkovaná metódou Sendzimir STN EN 10346:2015

Dostupné povrchové úpravy:

- F - žiarovo zinkovaná oceľ STN EN ISO 1461:2023
- E - nerezová oceľ
- L - lakovanie v štandardnej farbe RAL

Verzie

Symbol	Katalógové číslo	Dĺžka L (mm)	Maximálne zaťaženie Fmax (kN)	Hmotnosť 1 ks (kg)	Množstvo (ks)
WSS50 S	720205	70	0.40	0.13	100
WSS100 S	720210	120	0.30	0.18	100
WSS150 S	720215	170	0.22	0.22	100
WSS200 S	720220	220	0.17	0.25	100

Graf zaťaženia

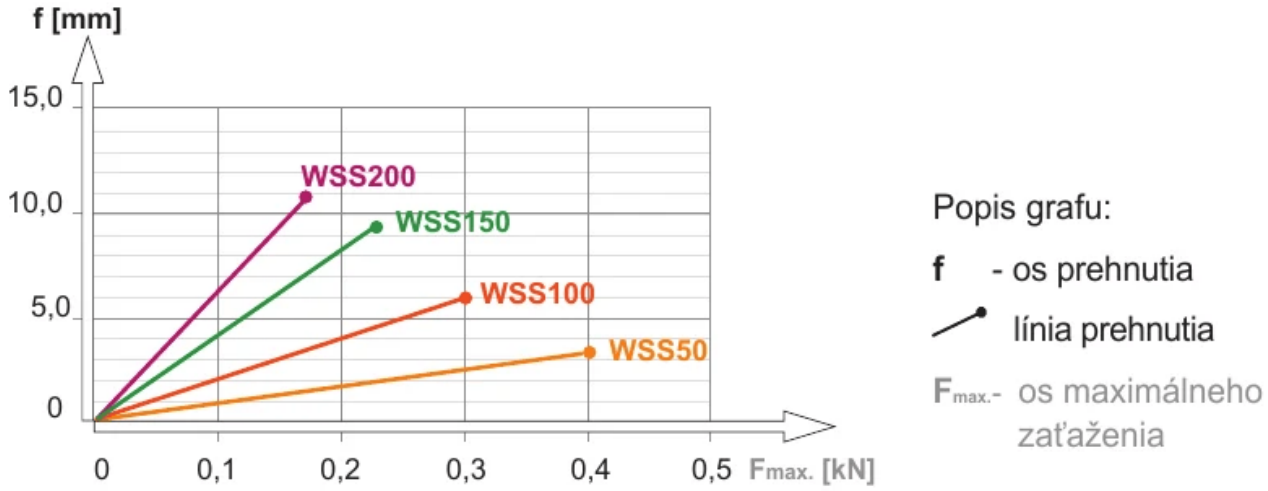

Príklady použitia

