WS... Výložník

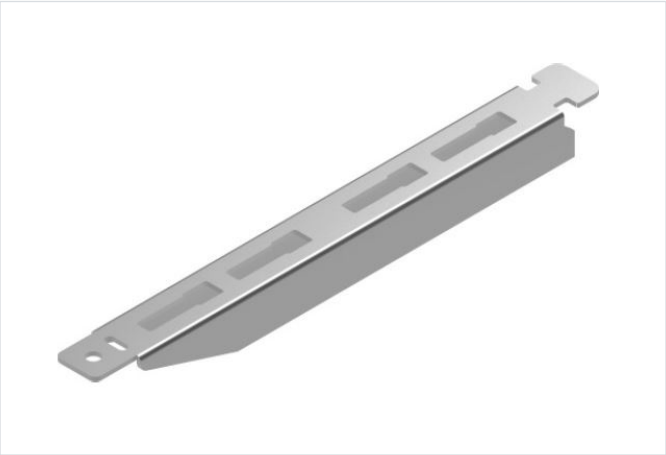

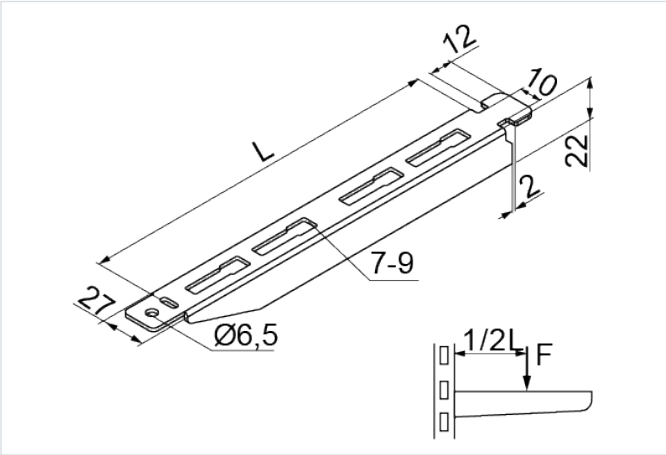

- Montáž žľabov, drôtených žľabov, káblových rebríkov, rúr a ďalších prvkov.

Materiál

- S - oceľ pozinkovaná metódou Sendzimir STN EN 10346:2015

Dostupné povrchové úpravy:

- E - nerezová oceľ
- L - lakovanie v štandardnej farbe RAL

Doplňujúce informácie

- Na požiadanie možnosť výroby nástenných výložníkov neštandardných dĺžok
- Beznástrojová montáž na výložníky BAKS a konštrukcie z profilov C..., CW... a CM... s otvormi so šírkou 11-13 a dĺžkou min. 24 mm

Verzie

Symbol	Katalógové číslo	Dĺžka L (mm)	Maximálne zaťaženie Fmax (kN)	Hmotnosť 1 ks (kg)	Množstvo (ks)
WS50 S	710105	60	0.65	0.04	100
WS100 S	710110	110	0.60	0.07	50
WS150 S	710115	160	0.75	0.13	50
WS200 S	710120	210	0.60	0.17	50
WS300 S	710130	310	0.45	0.28	50
WS400 S	710140	410	0.35	0.35	30
WS500 S	710150	510	0.30	0.45	30

Graf zaťaženia

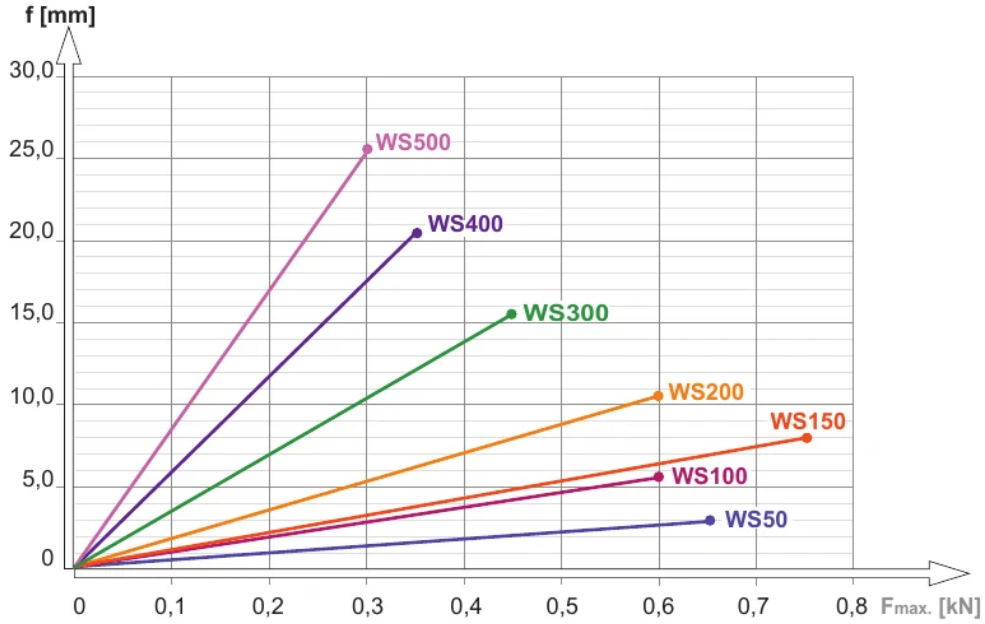

Popis grafu:

f - os prehnutia

línia prehnutia

$F_{max.}$- os maximálneho zaťaženia

Príklady použitia

