Káblové nosné systémy › Nosné a montážne prvky › Stropné nosníky

WPV... Vešiak tyče - zinkové lamely



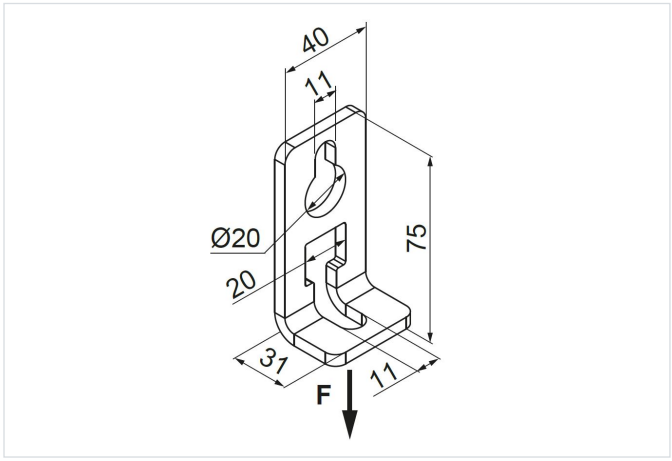

Hrúbka plechu: 5.0 mm

- Zavesenie káblových trás na oceľové konštrukcie pomocou objímok ZC...

Materiál

- FP - zinkované metódou zinkových lamiel STN EN ISO 10683:2018

Dostupné povrchové úpravy:

- E - nerezová oceľ
- L - lakovanie v štandardnej farbe RAL

Verzie

Symbol	Katalógové číslo	Maximálne zaťaženie Fmax (kN)	Hmotnosť 1 ks (kg)	Množstvo (ks)
WPV FP	731301	3.50	0.11	50