WPT/WPTO... Univerzálny výložník - žiarový zinok

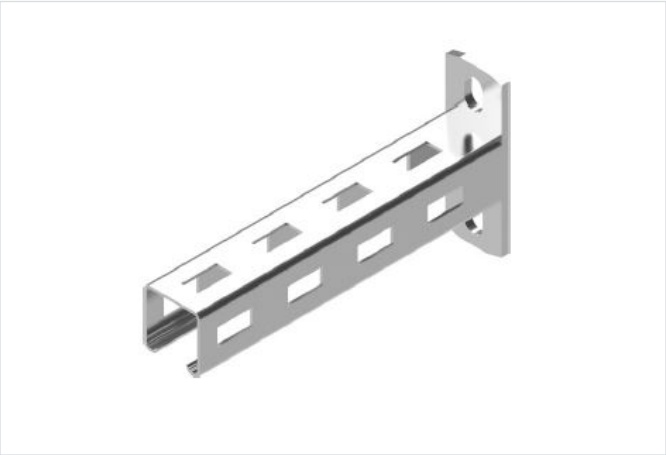

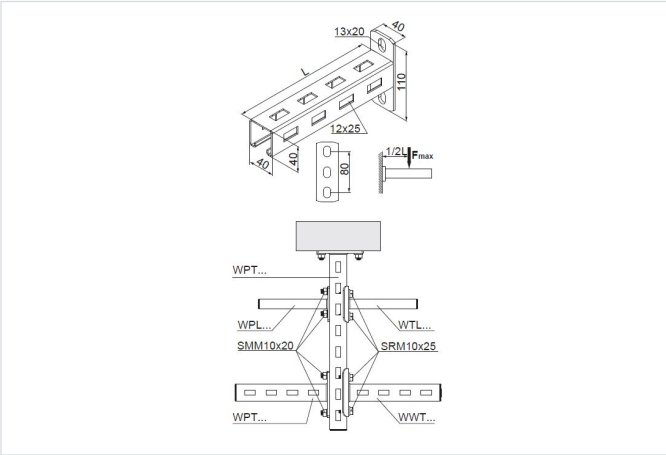

Funkčná odolnosť v požiari: E-90

- Montáž káblových žľabov, káblových rebríkov, rúr a iných prvkov, najmä pri obmedzenom priestore pre káblové trasy (napr. nad podhľadmi).

Materiál

- F - žiarovo zinkovaná oceľ STN EN ISO 1461:2023

Dostupné povrchové úpravy:

- E - nerezová oceľ
- L - lakovanie v štandardnej farbe RAL

Doplňujúce informácie

- Možno použiť ako nástenný alebo stropný výložník (montáž na strop)
- Na požiadanie možnosť výroby nástenných výložníkov neštandardných dĺžok

Verzie

Symbol	Katalógové číslo	Dĺžka L (mm)	Hmotnosť 1 ks (kg)	Maximálne zaťaženie Fmax (kN)	Množstvo (ks)	vzdialenosť k základni výložníka
WPT/WPTO100 F	710910	115	0.48	3	30	35
WPT150 F	710915	165	0.57	2.50	30	35
WPT200 F	710920	215	0.65	2	30	35
WPT300 F	710930	315	0.92	1.70	30	35
WPT400 F	710940	415	1.12	1.60	20	35
WPT500 F	710950	515	1.33	1.40	20	35
WPT600 F	710960	615	1.39	1.30	20	35
WPT700 F	710970	700	1.78	1.20	8	35
WPT800 F	710980	800	1.93	1.10	8	35
WPT900 F	710990	900	2.16	1	8	35
WPT1000 F	710911	1 000	2.38	0.90	8	35

Graf zaťaženia

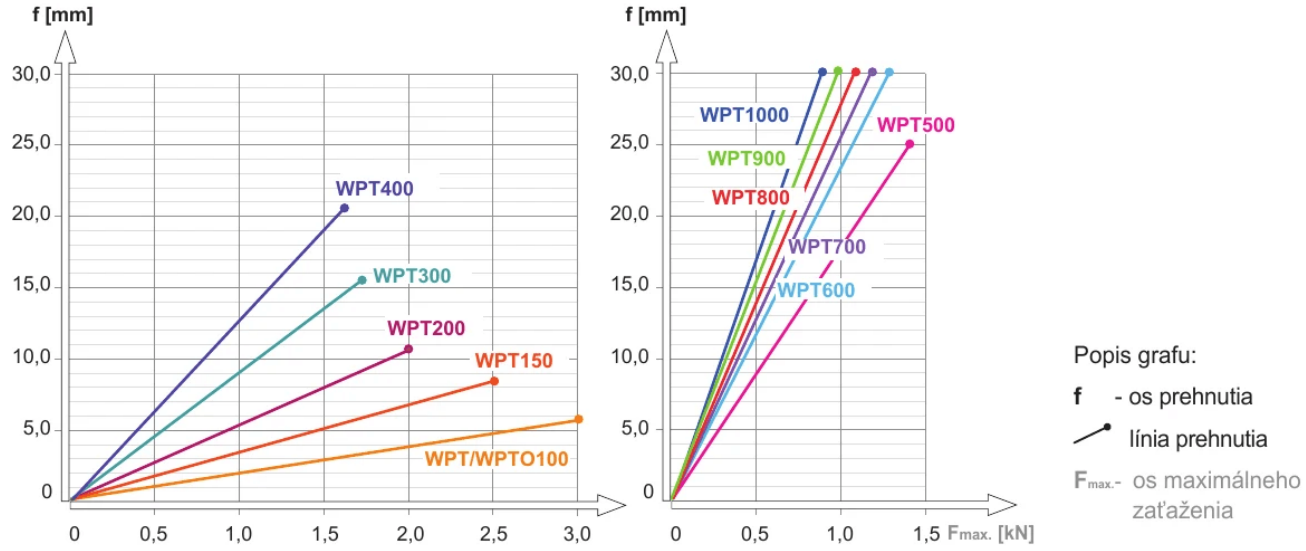

Príklady použitia

