WPST... Nosník stropný - žiarový zinok

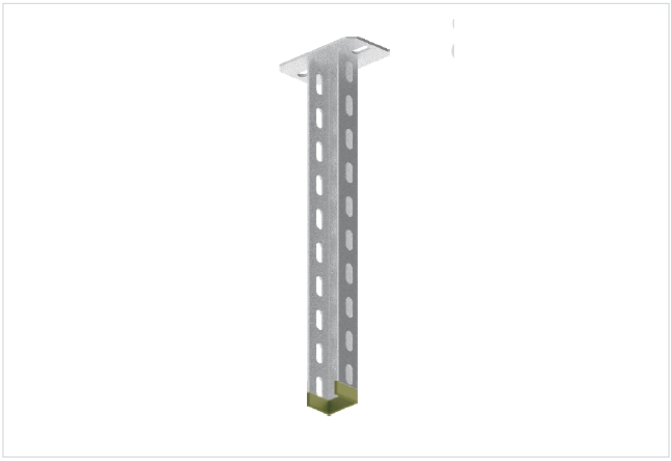

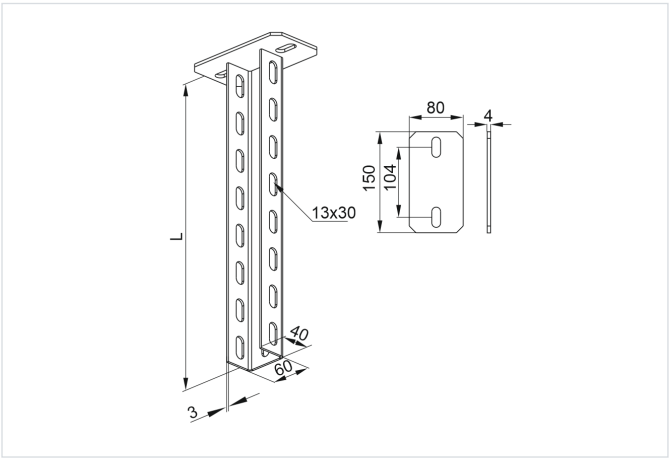

Nový výrobok: áno
Výrobok určený na vysoké zaťaženie: áno

- Zavesenie káblových trás.

Materiál

- F - žiarovo zinkovaná oceľ STN EN ISO 1461:2023

Dostupné povrchové úpravy:

- E - nerezová oceľ
- L - lakovanie v štandardnej farbe RAL

Doplňujúce informácie

- Zvýšené pevnostné parametre
- Dištančná podložka BR53... sa odporúča na montáž skrutkovaných výložníkov
- Každý výložník obsahuje ochranný kryt NO60x40
- Nižšie uvedená tabuľka platí pre jednostranné zaťaženie konzoly, pri obojstrannom zaťažení konzoly je potrebné hodnoty zdvojnásobiť (zaťaženie musí byť rovnomerné)

Verzie

Symbol	Katalógové číslo	Dĺžka L (mm)	Hmotnosť 1 ks (kg)	Množstvo (ks)
WPST200 F	732102	200	0.92	10
WPST300 F	732103	300	1.22	10
WPST400 F	732104	400	1.51	4
WPST500 F	732105	500	1.80	4
WPST600 F	732106	600	2.09	4
WPST700 F	732107	700	2.38	4
WPST800 F	732108	800	2.68	2
WPST900 F	732109	900	2.97	2
WPST1000 F	732110	1 000	3.26	2
WPST1100 F	732111	1 100	3.55	2
WPST1200 F	732112	1 200	3.84	2
WPST1500 F	732115	1 500	4.72	2
WPST2000 F	732120	2 000	6.18	2
WPST3000 F	732130	3 000	9.10	2

Graf zaťaženia

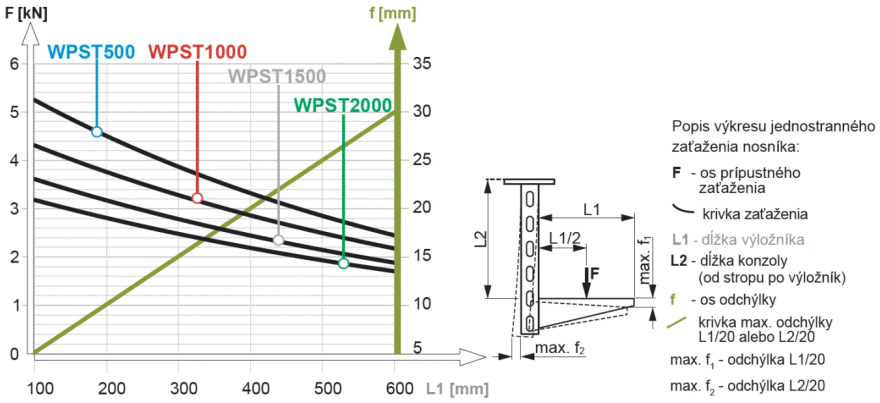

Tabuľka maximálneho jednostranného zaťaženia nosníka s výložníkom v závislosti od typu kotvy. Nižšie uvedené parametre pevnosti platia pre upevnenie do betónu minimálne C16/20.
Popis tabuľky: **L1** - dĺžka výložníka [mm], **B** - typ kotvy, **F** - maximálne zaťaženie

L1 ▶ / B▼	100	200	300	400	500	600
	F [kN]					
PSROM8x75 + PW8	1,50	1,20	1,00	0,90	0,80	0,70
PSROM10x80 + PW10	3,00	2,50	2,20	1,80	1,60	1,40
PSROM12x100	4,00	3,40	2,90	2,50	2,20	2,00

Príklady použitia

