WPSE... Nosník stropný - žiarový zinok

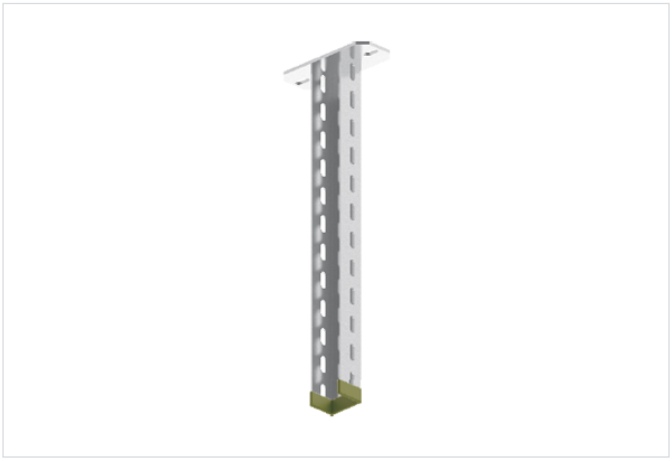

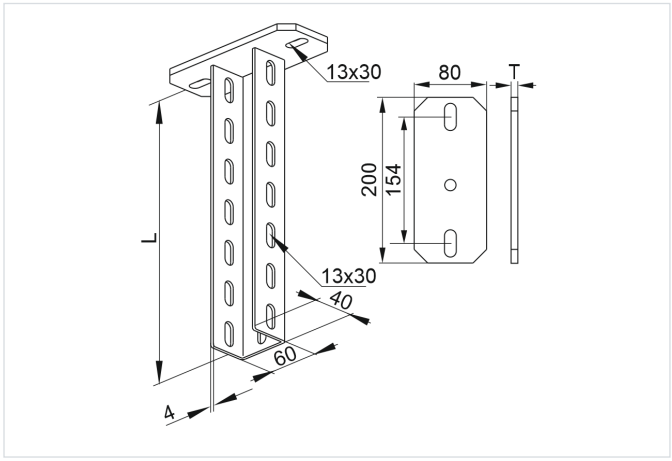

Nový výrobok: áno
Výrobok určený na vysoké zaťaženie: áno

- Zavesenie káblových trás.

Materiál

- F - žiarovo zinkovaná oceľ STN EN ISO 1461:2023

Dostupné povrchové úpravy:

- L - lakovanie v štandardnej farbe RAL

Doplňujúce informácie

- Zvýšené pevnostné parametre
- Dištančná podložka BR51... sa odporúča na montáž skrutkovaných výložníkov
- Každý výložník obsahuje ochranný kryt NO60x40
- Nižšie uvedená tabuľka platí pre jednostranné zaťaženie konzoly, pri obojstrannom zaťažení konzoly je potrebné hodnoty zdvojnásobiť (zaťaženie musí byť rovnomerné)

Verzie

Symbol	Katalógové číslo	Dĺžka L (mm)	Hrúbka plechu T (mm)	Maximálne zaťaženie Fmax (kN)	Hmotnosť 1 ks (kg)	Množstvo (ks)
WPSE200 F	766620	200	6	19	2.32	10
WPSE300 F	766630	300	6	19	2.66	10
WPSE400 F	766640	400	6	19	3.04	4
WPSE500 F	766650	500	6	19	3.42	4
WPSE600 F	766660	600	6	19	3.80	4
WPSE700 F	766670	700	6	19	4.18	4
WPSE800 F	766680	800	6	19	4.56	2
WPSE900 F	766690	900	6	19	4.94	2
WPSE1000 F	766601	1 000	6	19	5.32	2
WPSE1100 F	766611	1 100	8	19	5.85	2
WPSE1200 F	766612	1 200	8	19	6.38	2
WPSE1500 F	766615	1 500	8	19	7.97	2
WPSE2000 F	766602	2 000	8	19	9.12	2
WPSE3000 F	766603	3 000	8	19	12.92	2

Graf zaťaženia

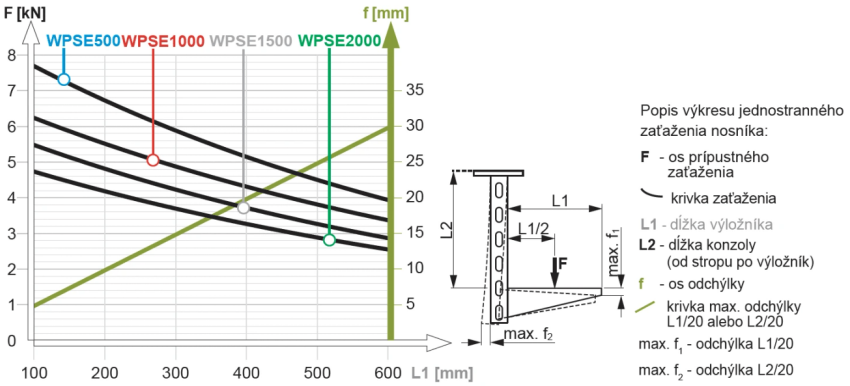

Tabuľka maximálneho jednostranného zaťaženia nosníka s výložníkom v závislosti od typu kotvy. Nižšie uvedené parametre pevnosti platia pre upevnenie do betónu minimálne C16/20.
Popis tabuľky: **L1** - dĺžka výložníka [mm], **B** - typ kotvy, **F** - maximálne zaťaženie

L1 ▶ / B▼	100	200	300	400	500	600
	F [kN]					
PSROM8x75 + PW8	1,50	1,20	1,00	0,90	0,80	0,70
PSROM10x80 + PW10	3,00	2,50	2,20	1,80	1,60	1,40
PSROM12x100	4,00	3,40	2,90	2,50	2,20	2,00

Príklady použitia

