WPPG... Vešiak tyče otočný



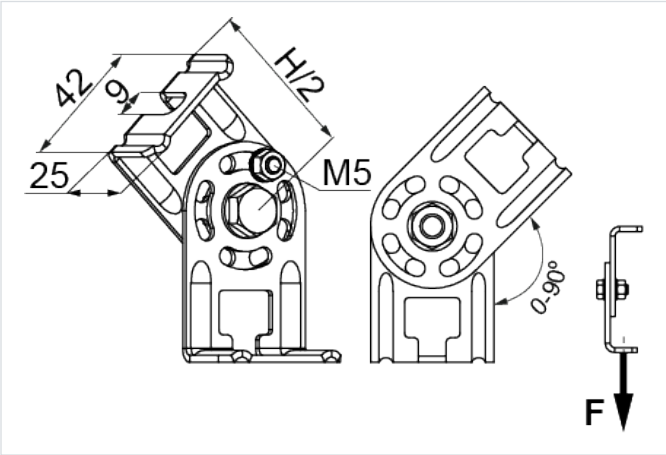

Hrúbka plechu: 2.0 mm
Funkčná odolnosť v požiari: E-90

- Zavesenie káblových trás od stien a stropov vedených pod uhlom.

Materiál

- S - oceľ pozinkovaná metódou Sendzimir STN EN 10346:2015

Dostupné povrchové úpravy:

- FP - zinkované metódou zinkových lamiel STN EN ISO 10683:2018
- E - nerezová oceľ
- L - lakovanie v štandardnej farbe RAL

Verzie

Symbol	Katalógové číslo	Výška H (mm)	Maximálne zaťaženie Fmax (kN)	Hmotnosť 1 ks (kg)	Množstvo (ks)
WPPG S	731400	93	1.50	0.14	100

Príklady použitia

