WPCW/WPCO... Nosník stropný - žiarový zinok

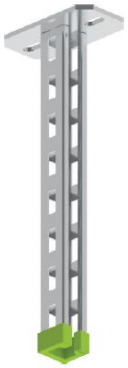

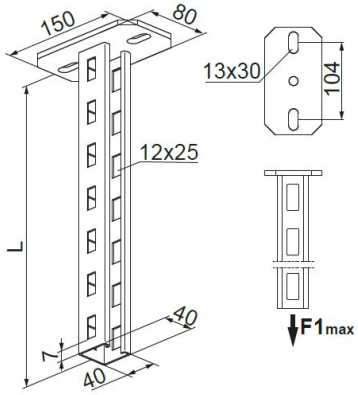

Funkčná odolnosť v požiari: E-90

- Zavesenie káblových trás.

Materiál

- F - žiarovo zinkovaná oceľ STN EN ISO 1461:2023

Dostupné povrchové úpravy:

- E - nerezová oceľ
- L - lakovanie v štandardnej farbe RAL

Doplňujúce informácie

- Zvýšené pevnostné parametre
- Plynulé nastavenie výšky montáže nástennej konzoly od otvorenej časti profilu
- Stabilná montáž skrutkovaných aj zacvakávacích nástenných konzol
- Na montáž nástenných konzol k otvorenej strane nosnej konzoly sa odporúča použiť profilové plechy PZC40 alebo PZC100
- Na montáž nástenných konzol do bočných otvorov sa odporúča dištančný prvok BR35...
- Každá konzola obsahuje ochranný kryt NO40x40N
- Nižšie uvedená tabuľka platí pre jednostranné zaťaženie konzoly, pri obojstrannom zaťažení konzoly je potrebné hodnoty zdvojnásobiť (zaťaženie musí byť rovnomerné)
- Ďalšie konzoly v časti stropných závesov

Verzie

Symbol	Katalógové číslo	Dĺžka L (mm)	Maximálne zaťaženie Fmax (kN)	Hmotnosť 1 ks (kg)	Množstvo (ks)
WPCW/WPCO200 F	750620	215	17	0.90	20
WPCW/WPCO300 F	750630	315	17	1.10	20
WPCW/WPCO400 F	750640	415	17	1.30	10
WPCW/WPCO500 F	750650	515	17	1.47	10
WPCW/WPCO600 F	750660	615	17	1.67	10
WPCW/WPCO700 F	750670	700	17	1.86	10
WPCW/WPCO800 F	750680	800	17	2.10	10
WPCW/WPCO900 F	750690	900	17	2.25	10
WPCW/WPCO1000 F	750611	1 000	17	2.45	10
WPCW/WPCO1100 F	750511	1 100	17	2.70	10
WPCW/WPCO1200 F	750512	1 200	17	2.95	10
WPCW/WPCO1500 F	750515	1 500	17	3.26	4
WPCW/WPCO2000 F	750612	2 000	17	4.90	4

Graf zaťaženia

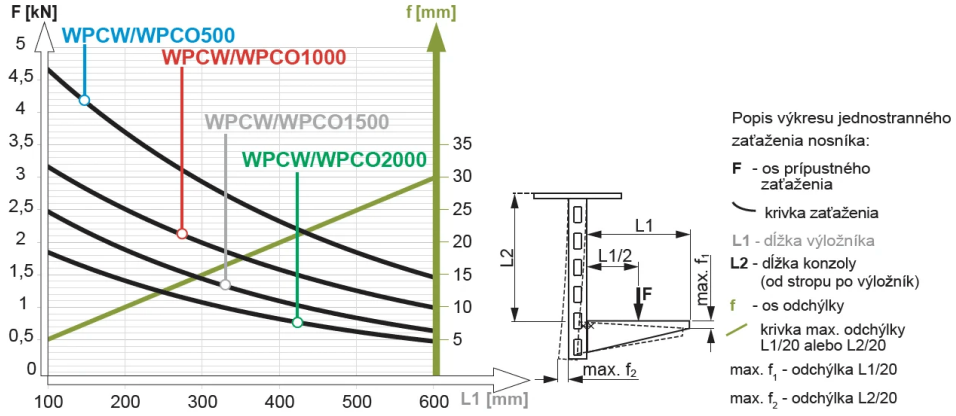

Tabuľka maximálneho jednostranného zaťaženia nosníka s výložníkom v závislosti od typu kotvy. Nižšie uvedené parametre pevnosti platia pre upevnenie do betónu minimálne C16/20.
Popis tabuľky: **L1** - dĺžka výložníka [mm],**B** - typ kotvy, **F** - maximálne zaťaženie

L1 ▶ / B▼	100	200	300	400	500	600
	F [kN]					
PSROM8x75 + PW8	1,50	1,20	1,00	0,90	0,80	0,70
PSROM10x80 + PW10	3,00	2,50	2,20	1,80	1,60	1,40
PSROM12x100	4,00	3,40	2,90	2,50	1,85	1,45

Príklady použitia

