WPCT... Nosník stropný - žiarový zinok



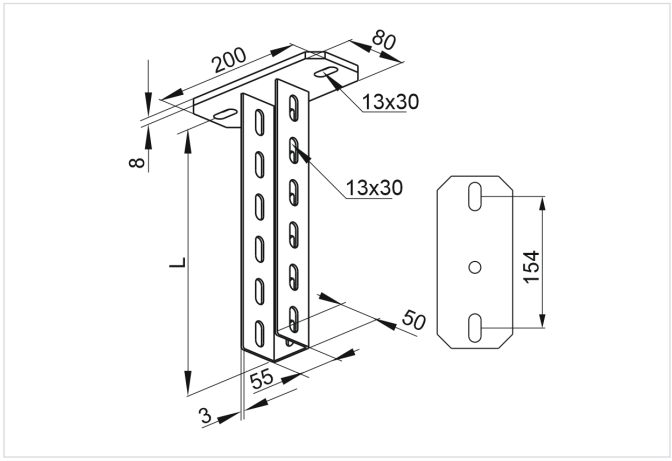

- Zavesenie káblových trás.

Materiál

- F - žiarovo zinkovaná oceľ STN EN ISO 1461:2023

Dostupné povrchové úpravy:

- E - nerezová oceľ
- L - lakovanie v štandardnej farbe RAL

Doplňujúce informácie

- Zvýšené pevnostné parametre
- Dištančná podložka BR48... sa odporúča na montáž skrutkovaných nástenných výložníkov
- Každý výložník má v cene ochranný kryt NO55x50N
- Nižšie uvedená tabuľka platí pre jednostranné zaťaženie konzoly, pri obojstrannom zaťažení konzoly je potrebné hodnoty zdvojnásobiť (zaťaženie musí byť rovnomerné)

Verzie

Symbol	Katalógové číslo	Dĺžka L (mm)	Maximálne zaťaženie Fmax (kN)	Hmotnosť 1 ks (kg)	Množstvo (ks)
WPCT200N F	731220	200	22	1.26	10
WPCT300N F	731230	300	22	1.54	10
WPCT400N F	731240	400	22	1.82	10
WPCT500N F	731250	500	22	2.10	10
WPCT600N F	731260	600	22	2.37	4
WPCT700N F	731270	700	22	2.65	4
WPCT800N F	731280	800	22	2.93	4
WPCT900N F	731290	900	22	3.21	4
WPCT1000N F	731211	1 000	22	3.49	4
WPCT1100N F	730011	1 100	22	3.84	4
WPCT1200N F	730012	1 200	22	4.18	4
WPCT1500N F	731215	1 500	22	5.35	4
WPCT2000N F	731212	2 000	22	6.28	4
WPCT3000N F	731213	3 000	22	9.60	4

Graf zaťaženia

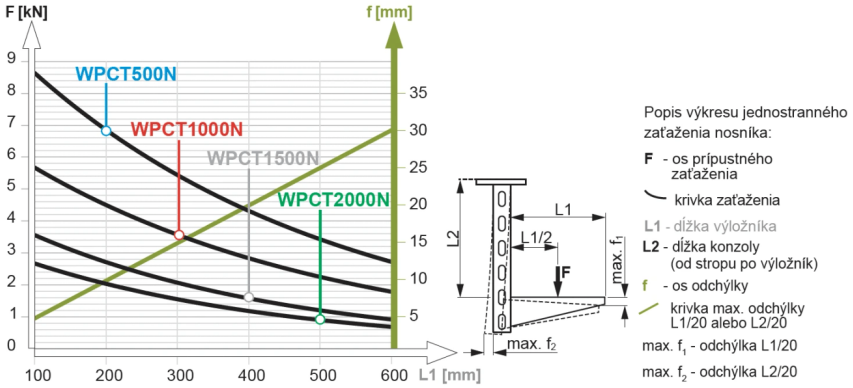

Tabuľka maximálneho jednostranného zaťaženia nosníka s výložníkom v závislosti od typu kotvy. Nižšie uvedené parametre pevnosti platia pre upevnenie do betónu minimálne C16/20.
Popis tabuľky: **L1** - dĺžka výložníka [mm], **B** - typ kotvy, **F** - maximálne zaťaženie

L1 ▶ / B▼	100	200	300	400	500	600
	F [kN]					
PSROM8x75 + PW8	1,50	1,20	1,00	0,90	0,80	0,70
PSROM10x80 + PW10	3,00	2,50	2,20	1,80	1,60	1,40
PSROM12x100	4,00	3,40	2,90	2,50	2,20	2,00

Príklady použitia

