# WPCD... Nosník stropný - žiarový zinok

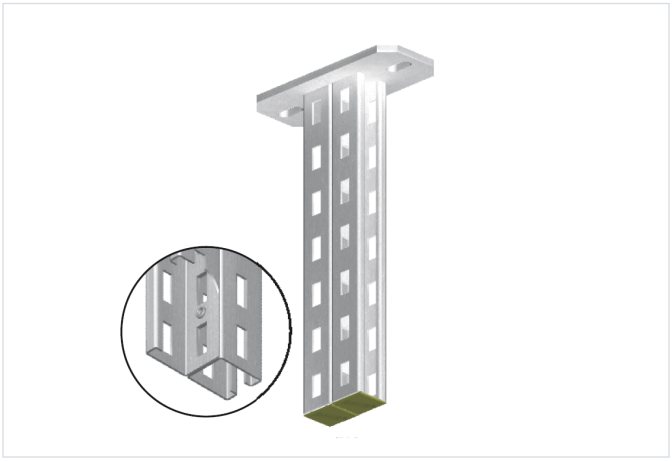

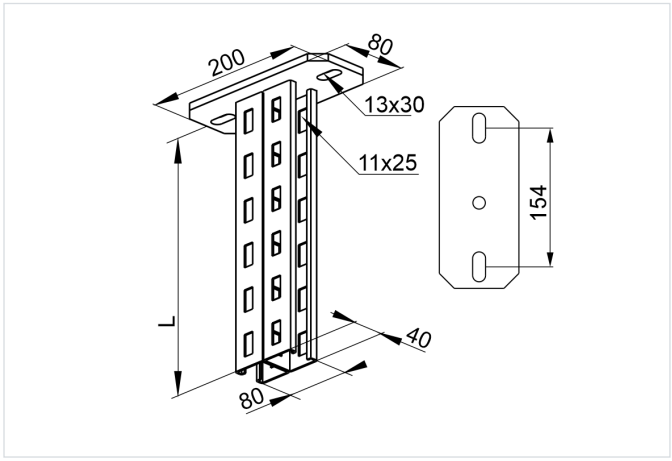


- Zavesenie káblových trás.

## Materiál

- F - žiarovo zinkovaná oceľ STN EN ISO 1461:2023

Dostupné povrchové úpravy:

- E - nerezová oceľ
- L - lakovanie v štandardnej farbe RAL

## Doplňujúce informácie

- Zvýšené pevnostné parametre
- Plynulé nastavenie výšky montáže nástennej konzoly od otvorenej časti profilu
- Na montáž nástenných konzol k otvorenej strane nosnej konzoly sa odporúča použiť profilové plechy PZC40 alebo PZC100
- Každý výložník má v cene ochranné kryty NOW40x40
- Nižšie uvedená tabuľka platí pre jednostranné zaťaženie konzoly, pri obojstrannom zaťažení konzoly je potrebné hodnoty zdvojnásobiť (zaťaženie musí byť rovnomerné)

## Verzie

| Symbol | Katalógové číslo | Dĺžka L (mm) | Maximálne zaťaženie Fmax (kN) | Hmotnosť 1 ks (kg) | Množstvo (ks) |
|---|---|---|---|---|---|
| **WPCD200N F** | 730820 | 200 | 17 | 1.48 | 10 |
| **WPCD300N F** | 730830 | 300 | 17 | 1.68 | 10 |
| **WPCD400N F** | 730840 | 400 | 17 | 2.26 | 4 |
| **WPCD500N F** | 730850 | 500 | 17 | 2.65 | 4 |
| **WPCD600N F** | 730860 | 600 | 17 | 3.04 | 4 |
| **WPCD700N F** | 730870 | 700 | 17 | 3.50 | 2 |
| **WPCD800N F** | 730880 | 800 | 17 | 3.82 | 2 |
| **WPCD900N F** | 730890 | 900 | 17 | 4.21 | 2 |
| **WPCD1000N F** | 750811 | 1 000 | 17 | 4.60 | 2 |
| **WPCD2000N F** | 750812 | 2 000 | 17 | 8.50 | 2 |
| **WPCD3000N F** | 750813 | 3 000 | 17 | 12.40 | 2 |

## Graf zaťaženia

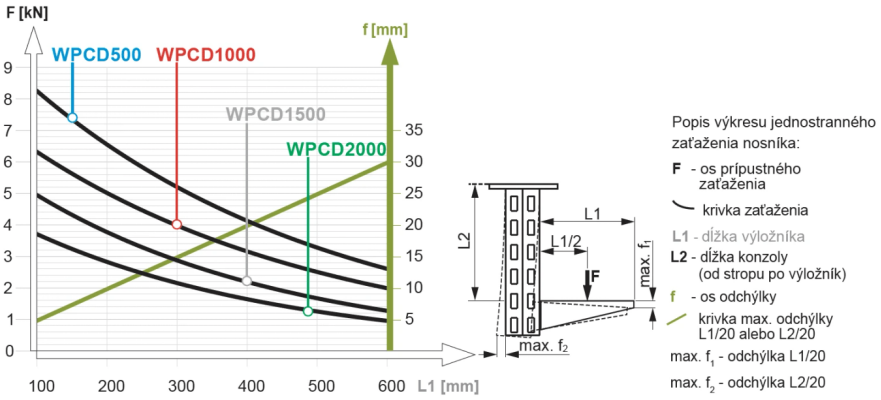


**Tabuľka maximálneho jednostranného** zaťaženia nosníka s výložníkom v závislosti od typu kotvy. Nižšie uvedené parametre pevnosti platia pre upevnenie do betónu minimálne C16/20.
Popis tabuľky: **L1** - dĺžka výložníka [mm], **B** - typ kotvy, **F** - maximálne zaťaženie

| L1 ▶ / B▼ | 100 | 200 | 300 | 400 | 500 | 600 |
|---|---|---|---|---|---|---|
| | F [kN] | | | | | |
| PSROM8x75 + PW8 | 1,50 | 1,20 | 1,00 | 0,90 | 0,80 | 0,70 |
| PSROM10x80 + PW10 | 3,00 | 2,50 | 2,20 | 1,80 | 1,60 | 1,40 |
| PSROM12x100 | 4,00 | 3,40 | 2,90 | 2,50 | 2,20 | 2,00 |

## Príklady použitia

