WPCBM... Nosník stropný - žiarový zinok



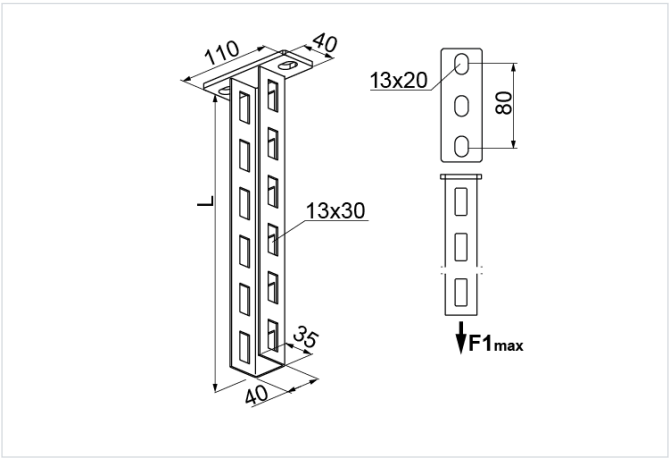

Nový výrobok: áno

- Zavesenie káblových trás.

Materiál

- F - žiarovo zinkovaná oceľ STN EN ISO 1461:2023

Dostupné povrchové úpravy:

- E - nerezová oceľ
- L - lakovanie v štandardnej farbe RAL

Doplňujúce informácie

- Zvýšené pevnostné parametre
- Nosník je dedikovaný na montáž výložníkov WWBM ...
- Stabilná zostava skrutkovaných a nacvakávacích výložníkov
- Na montáž výložníkov z bočnej strany sa odporúča použiť dištančný plech BR35 ...
- Každý nosník obsahuje ochrannú krytku NOC40x35
- Nižšie uvedený diagram platí pre jednostranné zaťaženie nosníka, v prípade obojstranného zaťaženia nosníka je potrebné hodnoty zdvojnásobiť (zaťaženie musí byť rovnomerné)

Verzie

Symbol	Katalógové číslo	Dĺžka L (mm)	Maximálne zaťaženie Fmax (kN)	Hmotnosť 1 ks (kg)	Množstvo (ks)
WPCBM200 F	762002	200	10	0.55	10
WPCBM300 F	762003	300	10	0.79	10
WPCBM400 F	762004	400	10	0.96	10
WPCBM500 F	762005	500	10	1.14	6
WPCBM600 F	762006	600	10	1.20	6
WPCBM700 F	762007	700	10	1.54	2
WPCBM800 F	762008	800	10	1.67	2
WPCBM900 F	762009	900	10	1.87	2
WPCBM1000 F	762010	1 000	10	2.06	2
WPCBM2000 F	762020	2 000	10	4.12	2

Graf zaťaženia

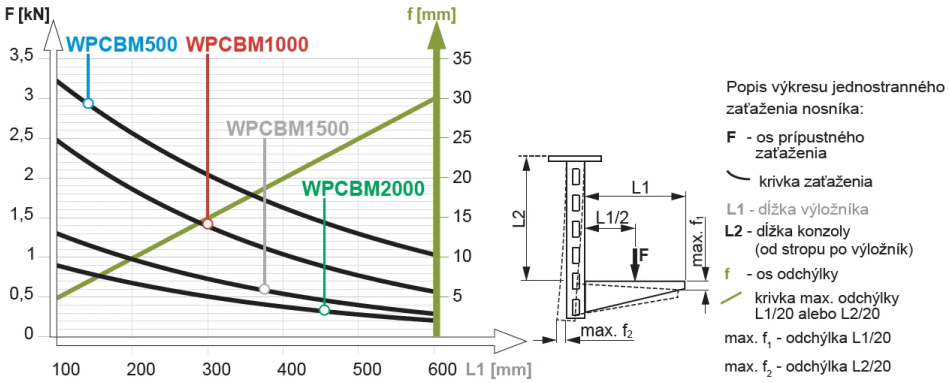

Tabuľka maximálneho jednostranného zaťaženia nosníka s výložníkom v závislosti od typu kotvy. Nižšie uvedené parametre pevnosti platia pre upevnenie do betónu minimálne C16/20.
Popis tabuľky: **L1** - dĺžka výložníka [mm], **B** - typ kotvy, **F** - maximálne zaťaženie

L1 ▶ / B▼	100	200	300	400	500	600
	F [kN]					
PSROM8x75 + PW8	1,50	1,20	1,00	0,90	0,80	0,70
PSROM10x80 + PW10	3,00	2,50	2,20	1,80	1,40	1,10
PSROM12x100	3,20	2,60	2,20	1,80	1,40	1,10

Príklady použitia

