WPBM... Nosník stropný - žiarový zinok



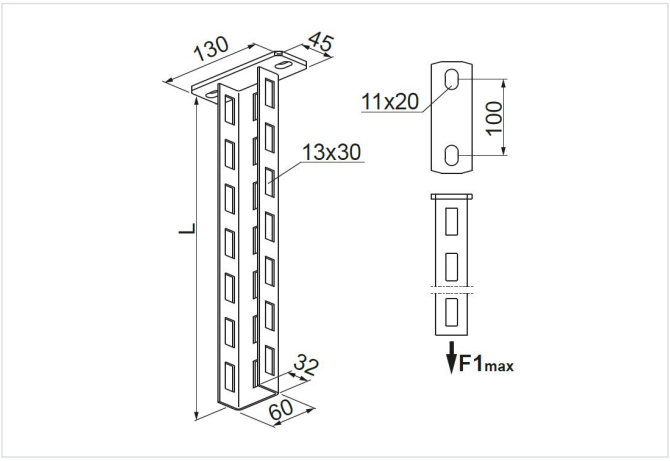

Nový výrobok: áno

- Zavesenie káblových trás.

Materiál

- F - žiarovo zinkovaná oceľ STN EN ISO 1461:2023

Dostupné povrchové úpravy:

- E - nerezová oceľ
- L - lakovanie v štandardnej farbe RAL

Doplňujúce informácie

- Zvýšené pevnostné parametre
- Stabilná montáž skrutkovaných aj zacvakávacích nástenných konzol
- Dištančná podložka BR54... sa odporúča na montáž skrutkovaných výložníkov
- Nižšie uvedená tabuľka platí pre jednostranné zaťaženie konzoly, pri obojstrannom zaťažení konzoly je potrebné hodnoty zdvojnásobiť (zaťaženie musí byť rovnomerné)

Verzie

Symbol	Katalógové číslo	Dĺžka L (mm)	Maximálne zaťaženie Fmax (kN)	Hmotnosť 1 ks (kg)	Množstvo (ks)
WPBM200 F	762320	200	10	0.55	10
WPBM300 F	762330	300	10	0.79	10
WPBM400 F	762340	400	10	0.96	10
WPBM500 F	762350	500	10	1.14	6
WPBM600 F	762360	600	10	1.20	6
WPBM700 F	762370	700	10	1.54	2
WPBM800 F	762380	800	10	1.67	2
WPBM900 F	762390	900	10	1.87	2
WPBM1000 F	762400	1 000	10	2.06	2
WPBM2000 F	762402	2 000	10	4.12	2

Graf zaťaženia

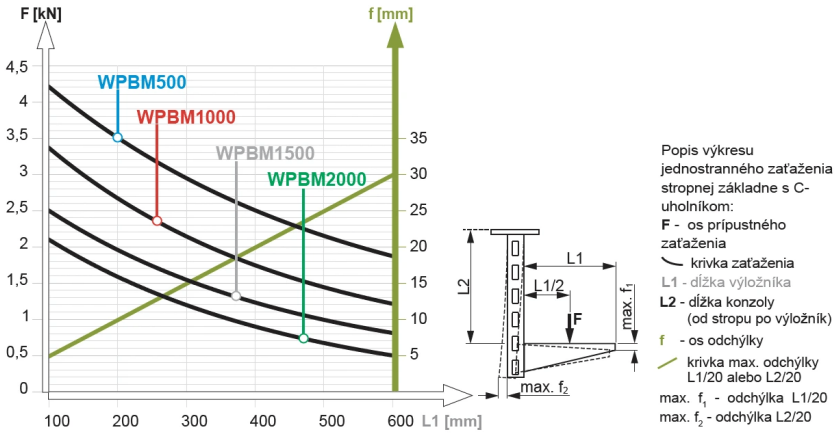

Popis výkresu jednostranného zaťaženia stropnej základne s C-uholníkom:
F - os prípustného zaťaženia
krivka zaťaženia
L1 - dĺžka výložníka
L2 - dĺžka konzoly (od stropu po výložník)
f - os odchýlky
krivka max. odchýlky L1/20 alebo L2/20
max. f_1 - odchýlka L1/20
max. f_2 - odchýlka L2/20

Tabuľka maximálneho jednostranného zaťaženia nosníka s výložníkom v závislosti od typu kotvy. Nižšie uvedené parametre pevnosti platia pre upevnenie do betónu minimálne C16/20.
Popis tabuľky: **L1** - dĺžka výložníka [mm], **B** - typ kotvy, **F** - maximálne zaťaženie

L1 ▶ / B▼	100	200	300	400	500	600
	F [kN]					
PSROM8x75 + PW8	1,50	1,20	1,00	0,90	0,80	0,70
PSROM10x80	3,00	2,50	2,20	1,80	1,60	1,40

Príklady použitia

