WMCT... Výložník - žiarový zinok

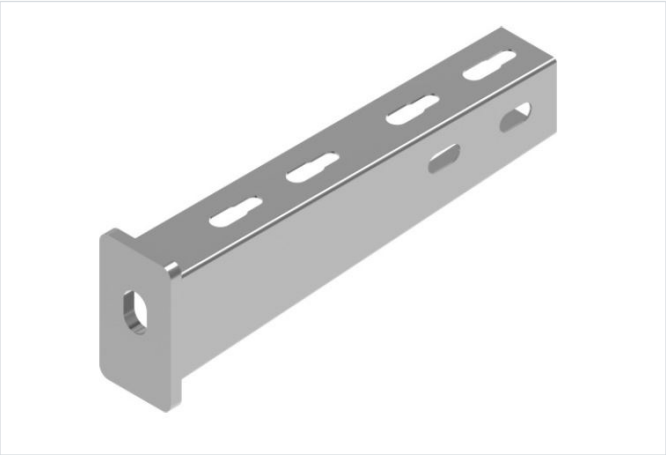

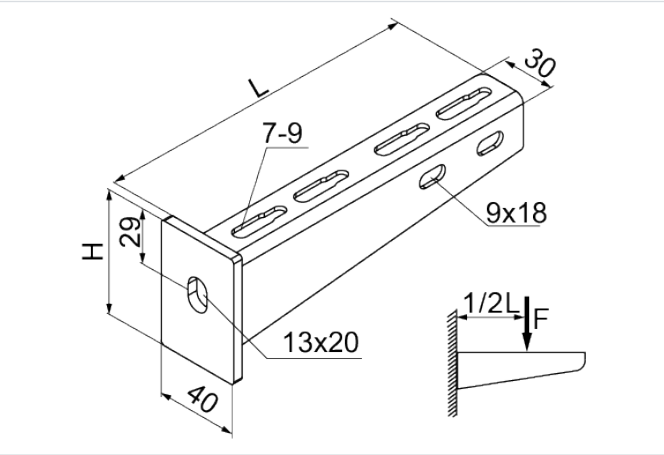

- Montáž žľabov, káblových rebríkov, rúr a iných prvkov pri vysokom zaťažení.

Materiál

- F - žiarovo zinkovaná oceľ STN EN ISO 1461:2023

Dostupné povrchové úpravy:

- E - nerezová oceľ
- L - lakovanie v štandardnej farbe RAL

Verzie

Symbol	Katalógové číslo	Dĺžka L (mm)	Výška H (mm)	Maximálne zaťaženie Fmax (kN)	Hmotnosť 1 ks (kg)	Množstvo (ks)
WMCT100 F	711911	115	60	3.30	0.31	10
WMCT200 F	711921	215	70	3.30	0.49	10
WMCT300 F	711931	315	80	3.30	0.70	8
WMCT400 F	711941	415	100	3.10	1.11	9
WMCT500 F	711951	515	110	3	1.51	1
WMCT600 F	711961	615	130	2.70	1.94	1
WMCT700 F	711971	715	140	2.40	2.40	1
WMCT800 F	711981	815	150	2.20	2.80	1
WMCT900 F	711991	915	160	2	3.20	1
WMCT1000 F	711901	1 015	170	2	3.67	1

Graf zaťaženia

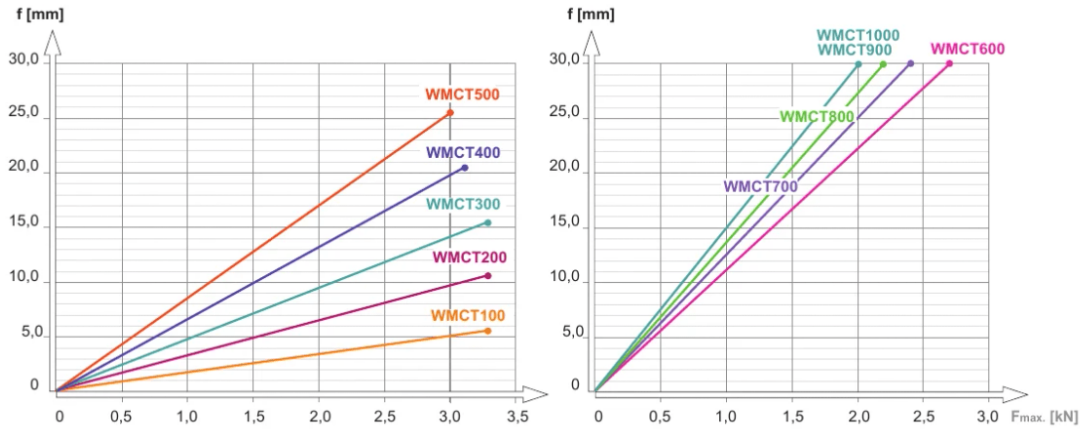



Popis grafu:

f - os prehnutia

línia prehnutia

$F_{max.}$- os maximálneho zaťaženia

Príklady použitia

