WMCN... Výložník - žiarový zinok



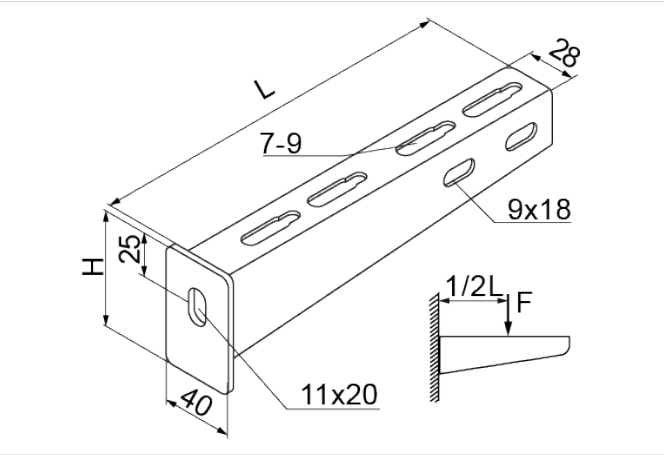

- Montáž žľabov, káblových rebríkov, rúr a iných prvkov pri vysokom zaťažení.

Materiál

- F - žiarovo zinkovaná oceľ STN EN ISO 1461:2023

Dostupné povrchové úpravy:

- E - nerezová oceľ
- L - lakovanie v štandardnej farbe RAL

Doplňujúce informácie

- Upravený výložník WMCN... je nová, cenovo výhodnejšia verzia výložníka WMC/WMCO...
- Na požiadanie možnosť výroby nástenných výložníkov neštandardných dĺžok
- Montáž jednou skrutkou

Verzie

Symbol	Katalógové číslo	Dĺžka L (mm)	Výška H (mm)	Maximálne zaťaženie Fmax (kN)	Hmotnosť 1 ks (kg)	Množstvo (ks)
WMCN100 F	712010	115	65	1.50	0.17	50
WMCN150 F	712015	165	65	1.40	0.20	50
WMCN200 F	712020	215	65	1.40	0.24	30
WMCN300 F	712030	315	75	1.40	0.40	30
WMCN400 F	712040	415	75	1.30	0.60	20
WMCN500 F	712050	515	90	1.30	0.86	20
WMCN600 F	712060	615	90	1.30	1	20

Graf zaťaženia

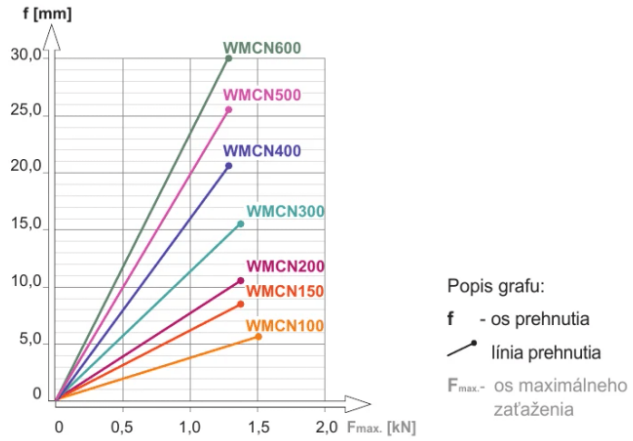

Popis grafu:

f - os prehnutia

línia prehnutia

$F_{max.}$ - os maximálneho zaťaženia

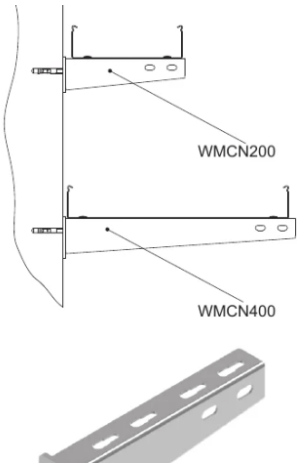

Príklady použitia

