WMCH... Výložník - žiarový zinok



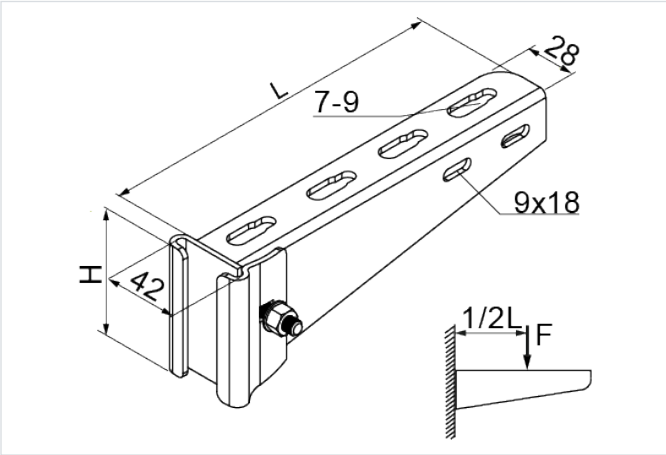

- Montáž žľabov, káblových rebríkov, rúr a iných prvkov s veľmi vysokým zaťažením na I-nosníky.

Materiál

- F - žiarovo zinkovaná oceľ STN EN ISO 1461:2023

Dostupné povrchové úpravy:

- L - lakovanie v štandardnej farbe RAL

Verzie

Symbol	Katalógové číslo	Dĺžka L (mm)	Výška H (mm)	Maximálne zaťaženie Fmax (kN)	Hmotnosť 1 ks (kg)	Množstvo (ks)
WMCH100 F	711310	115	65	1.50	0.28	50
WMCH150 F	711315	165	65	1.50	0.37	30
WMCH200 F	711320	215	65	1.50	0.45	30
WMCH250 F	711325	265	65	1.50	0.52	30
WMCH300 F	711330	315	85	1.50	0.85	30
WMCH400 F	711340	415	85	1.50	1.06	20
WMCH500 F	711350	515	105	1.50	1.48	10
WMCH600 F	711360	615	105	1.50	1.71	10