WFML... Držiak fajkový



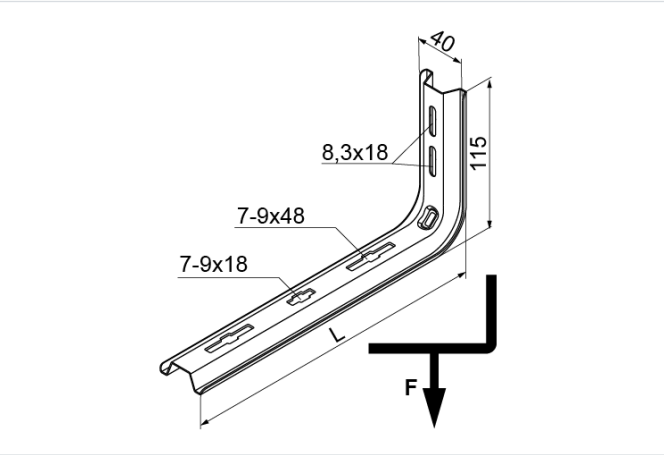

Hrúbka plechu: 1.5 mm

- Montáž drôtených žľabov, bežných žľabov, káblových rebríkov, rúr a iných prvkov.

Materiál

- S - oceľ pozinkovaná metódou Sendzimir STN EN 10346:2015
- MC - oceľ s povlakom Magnelis®

Dostupné povrchové úpravy:

- F - žiarovo zinkovaná oceľ STN EN ISO 1461:2023
- E - nerezová oceľ
- L - lakovanie v štandardnej farbe RAL

Doplňujúce informácie

- Na montáž sa odporúča dištančný prvok PD9
- Na požiadanie možnosť výroby nástenných výložníkov neštandardných dĺžok

Verzie

Symbol	Katalógové číslo	Dĺžka L (mm)	Maximálne zaťaženie Fmax (kN)	Hmotnosť 1 ks (kg)	Množstvo (ks)
MATERIÁL: S - OCEĽ POZINKOVANÁ METÓDOU SENDZIMIR					
WFML50 S	720112	110	0.45	0.13	30
WFML100 S	720111	160	0.40	0.16	30
WFML150 S	720116	210	0.35	0.19	30
WFML200 S	720121	260	0.30	0.22	30
WFML300 S	720131	360	0.25	0.29	30
WFML400 S	720141	460	0.18	0.35	20
MATERIÁL: MC - OCEĽ S POVLAKOM MAGNELIS®					
WFML50 MC	7201125	110	0.45	0.13	30
WFML100 MC	7201115	160	0.40	0.16	30
WFML150 MC	7201165	210	0.35	0.19	30
WFML200 MC	7201215	260	0.30	0.22	30
WFML300 MC	7201315	360	0.25	0.29	30
WFML400 MC	7201415	460	0.18	0.35	20

Graf zaťaženia

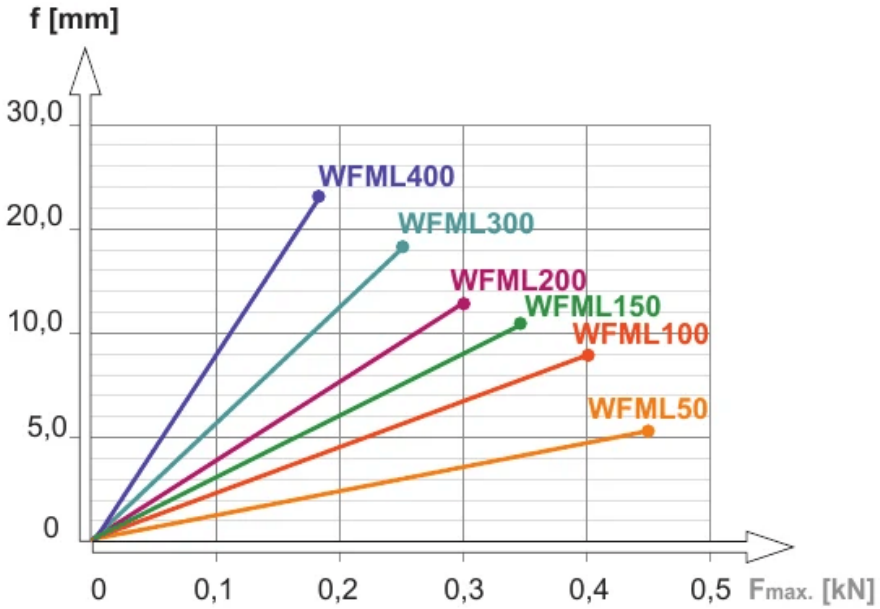

Popis grafu:

f - os prehnutia

línia prehnutia

$F_{max.}$- os maximálneho zaťaženia

Graf zaťaženia

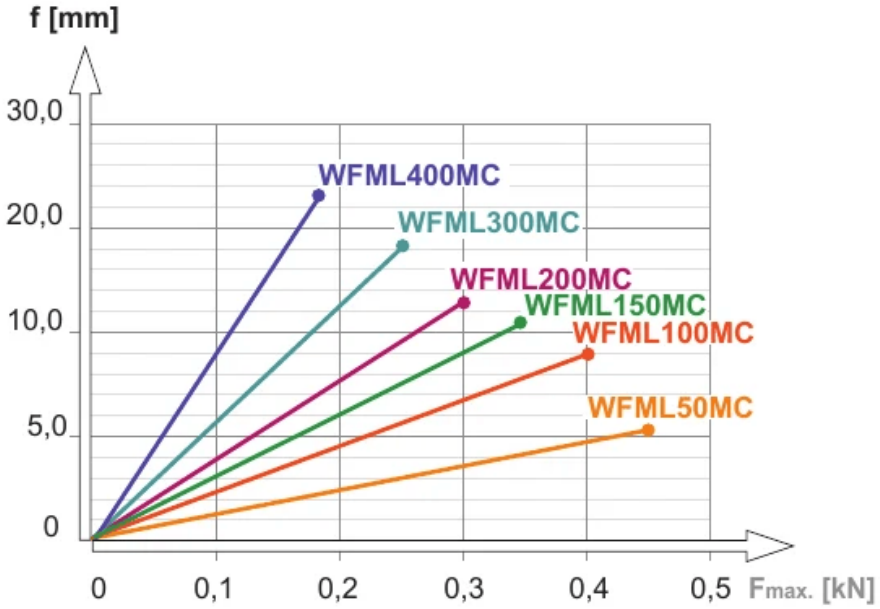

Popis grafu:

f - os prehnutia

línia prehnutia

$F_{max.}$- os maximálneho zaťaženia

Príklady použitia

