WFMC... Držiak fajkový



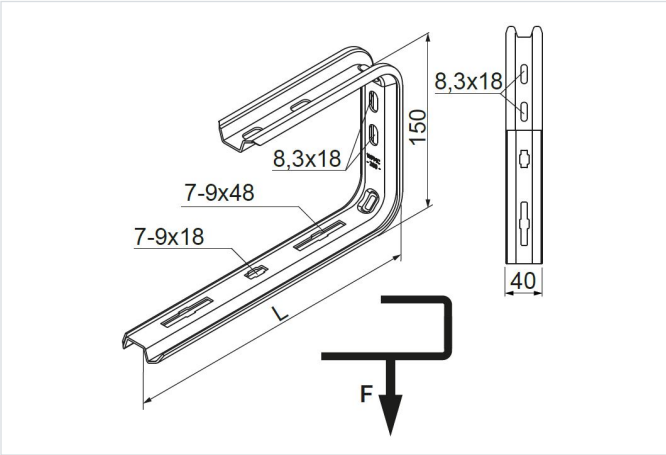

Hrúbka plechu: 1.5 mm

- Zavesenie káblových trás.

Materiál

- S - oceľ pozinkovaná metódou Sendzimir STN EN 10346:2015
- MC - oceľ s povlakom Magnelis®

Dostupné povrchové úpravy:

- F - žiarovo zinkovaná oceľ STN EN ISO 1461:2023
- E - nerezová oceľ
- L - lakovanie v štandardnej farbe RAL

Doplňujúce informácie

- Na montáž sa odporúča dištančný prvok PD9

Verzie

Symbol	Katalógové číslo	Dĺžka L (mm)	Maximálne zaťaženie Fmax (kN)	Hmotnosť 1 ks (kg)	Množstvo (ks)
MATERIÁL: S - OCEĽ POZINKOVANÁ METÓDOU SENDZIMIR					
WFMC50 S	720312	110	0.40	0.22	20
WFMC100 S	720311	160	0.35	0.26	20
WFMC150 S	720316	210	0.30	0.30	20
WFMC200 S	720321	260	0.25	0.33	20
WFMC300 S	720331	360	0.20	0.42	20
WFMC400 S	720341	460	0.15	0.48	20
MATERIÁL: MC - OCEĽ S POVLAKOM MAGNELIS®					
WFMC50 MC	7203125	110	0.40	0.22	20
WFMC100 MC	7203115	160	0.35	0.26	20
WFMC150 MC	7203165	210	0.30	0.30	20
WFMC200 MC	7203215	260	0.25	0.33	20
WFMC300 MC	7203315	360	0.20	0.42	20
WFMC400 MC	7203415	460	0.15	0.48	20

Graf zaťaženia

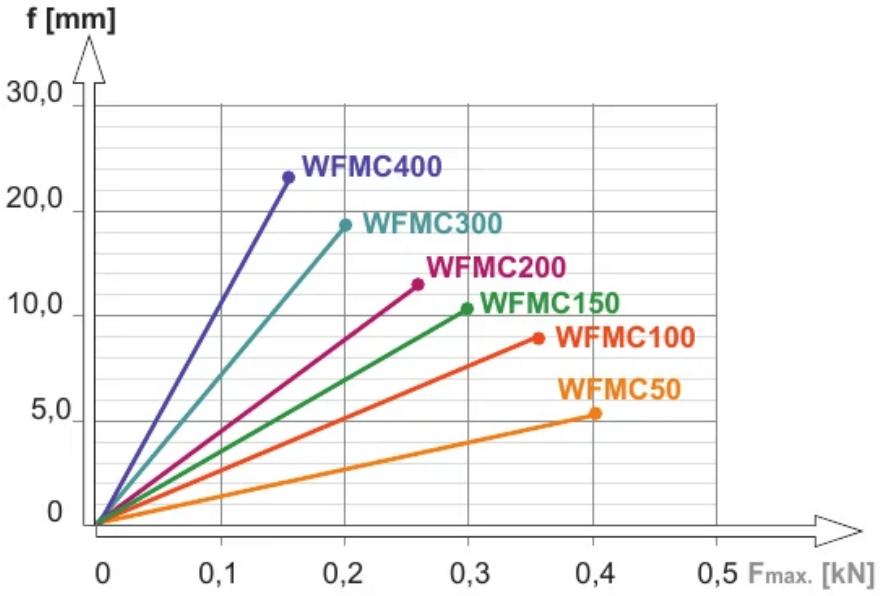

Popis grafu:

f - os prehnutia

línia prehnutia

$F_{max.}$- os maximálneho zaťaženia

Graf zaťaženia

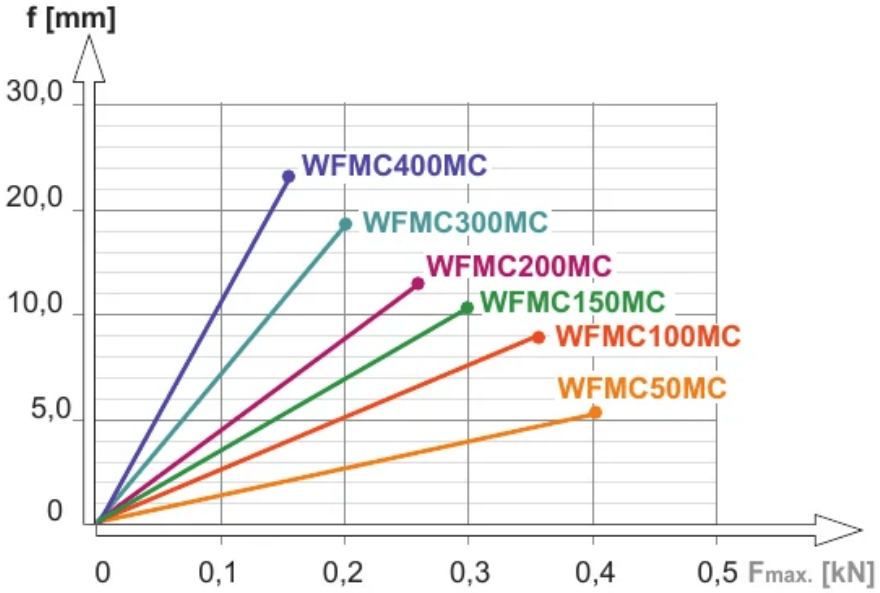

Popis grafu:

f - os prehnutia

línia prehnutia

$F_{max.}$- os maximálneho zaťaženia

Príklady použitia

