WFL/WFLO... Konzola



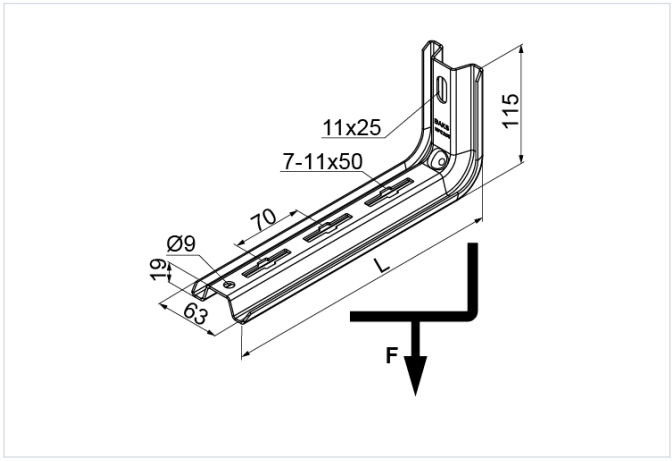

Hrúbka plechu: 2.0 mm
Nový výrobok: áno
Funkčná odolnosť v požiari: E-90

- Montáž drôtených žľabov, bežných žľabov, káblových rebríkov, rúr a iných prvkov.

Materiál

- S - oceľ pozinkovaná metódou Sendzimir STN EN 10346:2015

Dostupné povrchové úpravy:

- F - žiarovo zinkovaná oceľ STN EN ISO 1461:2023
- E - nerezová oceľ
- L - lakovanie v štandardnej farbe RAL

Doplňujúce informácie

- Montáž na stenu iba jednou skrutkou
- Každá konzola obsahuje ochranný kryt
- Upravená perforácia umožňuje jednoduchú montáž káblových žľabov, drôtených žľabov a káblových rebríkov
- Na montáž sa odporúča dištančný prvok PD11

Verzie

Symbol	Katalógové číslo	Dĺžka L (mm)	Maximálne zaťaženie Fmax (kN)	Hmotnosť 1 ks (kg)	Množstvo (ks)
WFL/WFLO100 S	720110	174	1.40	0.30	30
WFL/WFLO150 S	720115	224	1.10	0.37	30
WFL/WFLO200 S	720120	264	0.90	0.43	30
WFL/WFLO300 S	720130	364	0.50	0.58	20
WFL/WFLO400 S	720140	464	0.37	0.72	20
WFL/WFLO500 S	720150	564	0.27	0.85	20
WFL600 S	720160	664	0.17	1	20

Graf zaťaženia

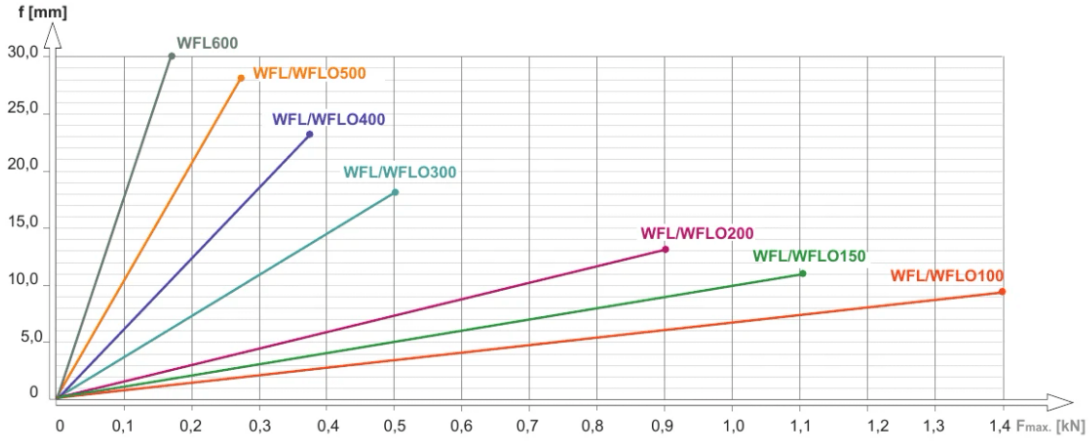

Popis grafu:

f - os prehnutia

línia prehnutia

$F_{max.}$ - os maximálneho zaťaženia

Graf zaťaženia

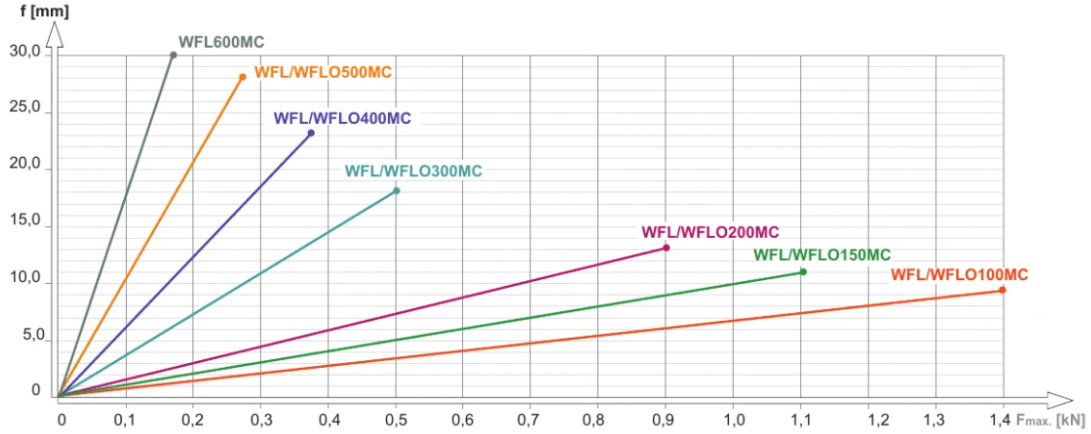

Popis grafu:

f - os prehnutia

línia prehnutia

$F_{max.}$ - os maximálneho zaťaženia

Príklady použitia

