WFC/WFCO... Konzola



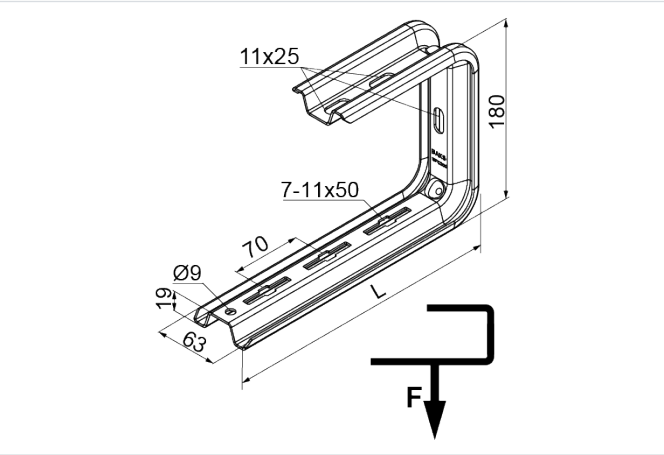

Hrúbka plechu: 2.0 mm
Funkčná odolnosť v požiari: E-90

- Zavesenie káblových trás.

Materiál

- S - oceľ pozinkovaná metódou Sendzimir STN EN 10346:2015

Dostupné povrchové úpravy:

- F - žiarovo zinkovaná oceľ STN EN ISO 1461:2023
- E - nerezová oceľ
- L - lakovanie v štandardnej farbe RAL

Doplňujúce informácie

- Montáž na stenu alebo strop iba jednou skrutkou
- Každá konzola obsahuje ochranný kryt
- Upravená perforácia umožňuje jednoduchú montáž káblových žľabov, drôtených žľabov a káblových rebríkov
- Na montáž sa odporúča dištančný prvok PD11

Verzie

Symbol	Katalógové číslo	Dĺžka L (mm)	Hmotnosť 1 ks (kg)	Maximálne zaťaženie Fmax (kN)	Množstvo (ks)
WFC/WFCO100 S	720310	174	0.61	0.85	20
WFC/WFCO150 S	720315	224	0.71	0.70	20
WFC/WFCO200 S	720320	274	0.82	0.50	20
WFC/WFCO300 S	720330	374	1.04	0.30	20
WFC/WFCO400 S	720340	474	1.26	0.23	20
WFC500 S	720350	574	1.48	0.14	20
WFC600 S	720360	674	1.69	0.10	20

Graf zaťaženia

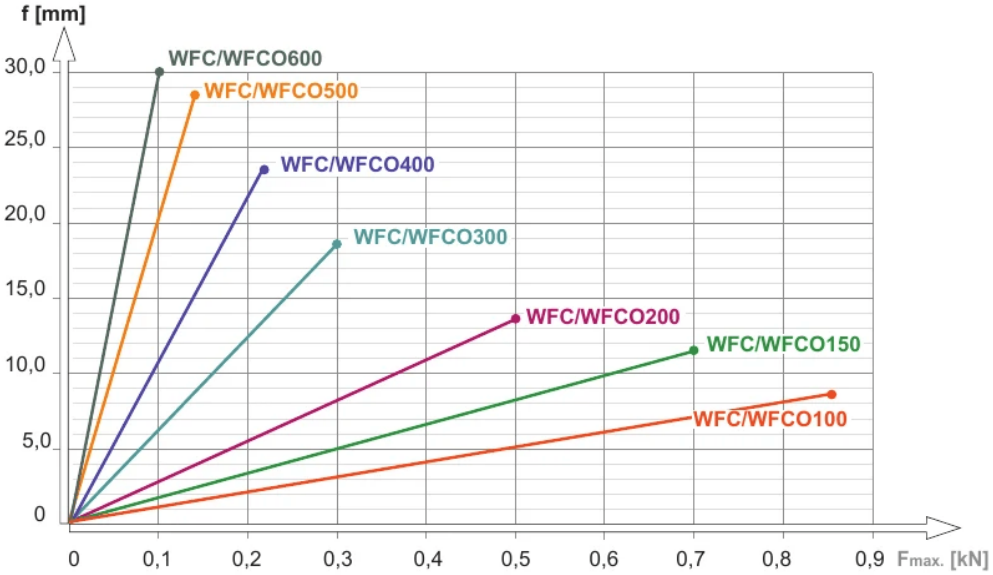

Popis grafu:

f - os prehnutia

línia prehnutia

$F_{max.}$- os maximálneho zaťaženia

Graf zaťaženia

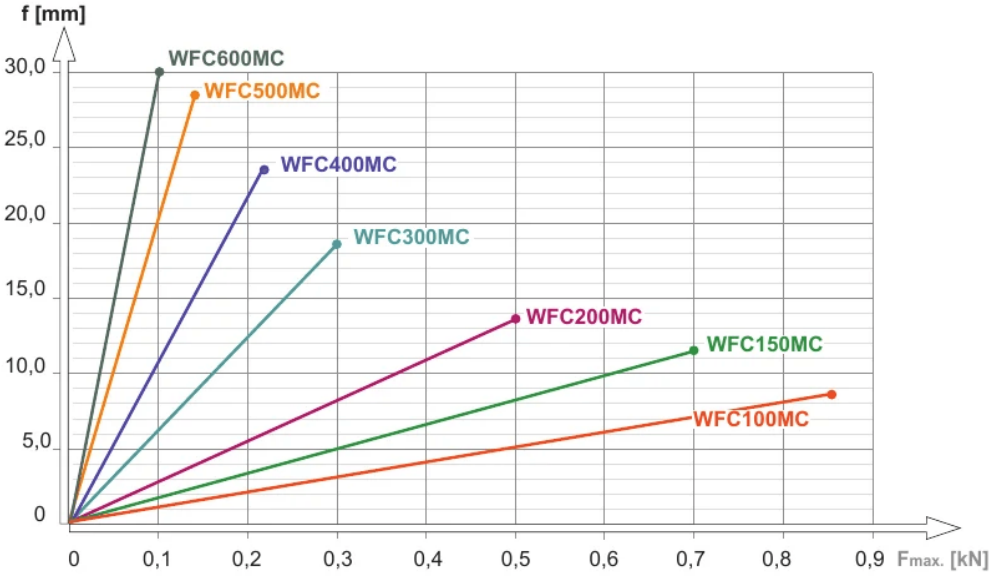

Popis grafu:

f - os prehnutia

línia prehnutia

$F_{max.}$- os maximálneho zaťaženia

Príklady použitia

