Káblové nosné systémy › Nosné a montážne prvky › Nástenné výložníky

WFC... Držiak fajkový - Magnelis



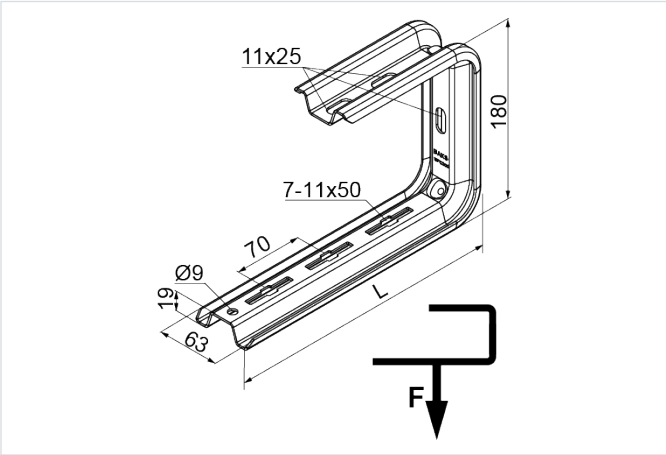

Hrúbka plechu: 2.0 mm
Funkčná odolnosť v požiari: E-90

- Zavesenie káblových trás.

Materiál

- MC - oceľ s povlakom Magnelis®

Doplňujúce informácie

- Montáž na stenu alebo strop iba jednou skrutkou
- Každá konzola obsahuje ochranný kryt
- Upravená perforácia umožňuje jednoduchú montáž káblových žľabov, drôtených žľabov a káblových rebríkov
- Na montáž sa odporúča dištančná podložka PD11MC

Verzie

Symbol	Katalógové číslo	Dĺžka L (mm)	Hmotnosť 1 ks (kg)	Maximálne zaťaženie Fmax (kN)	Množstvo (ks)
WFC100 MC	7203105	174	0.61	0.85	20
WFC150 MC	7203155	224	0.71	0.70	20
WFC200 MC	7203205	274	0.82	0.50	20
WFC300 MC	7203305	374	1.04	0.30	20
WFC400 MC	7203405	474	1.26	0.23	20
WFC500 MC	7203505	574	1.48	0.14	20
WFC600 MC	7203605	674	1.69	0.10	20

Graf zaťaženia

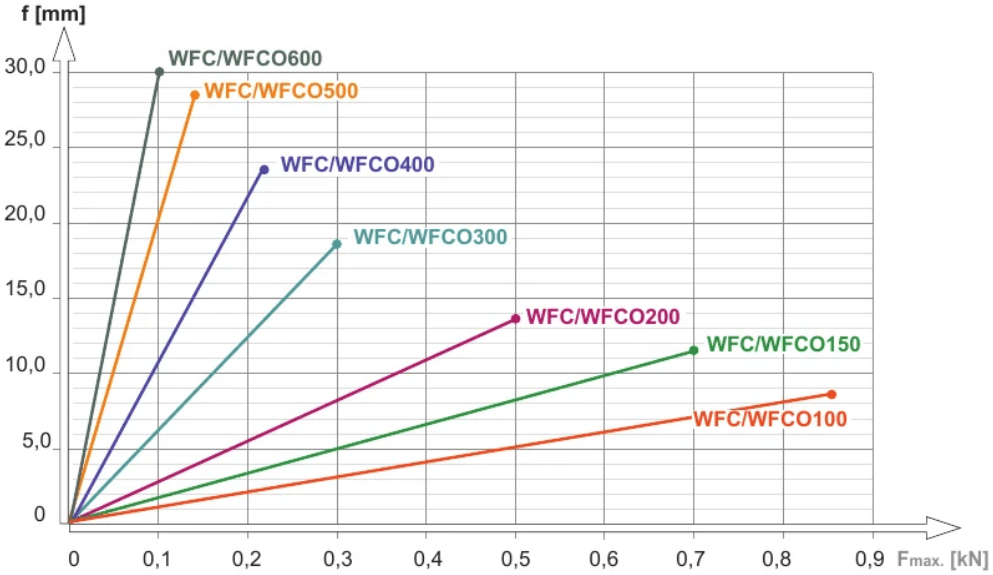

Popis grafu:

f - os prehnutia

línia prehnutia

$F_{max.}$- os maximálneho zaťaženia

Graf zaťaženia

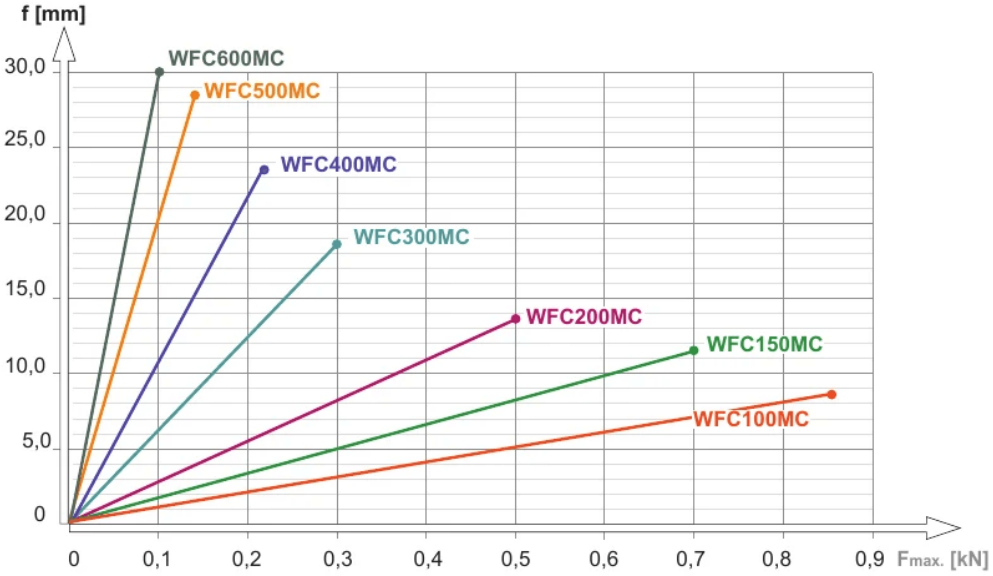

Popis grafu:

f - os prehnutia

línia prehnutia

$F_{max.}$- os maximálneho zaťaženia

Príklady použitia

