WD... Vešiak drôtený - galvanický zinok

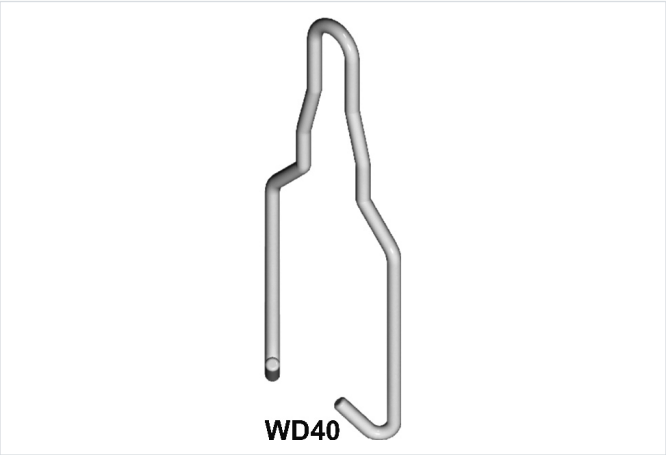

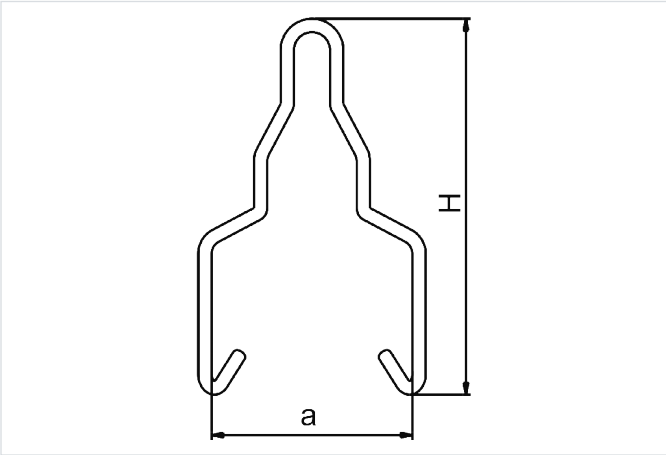

Montáž bez nástrojov: áno

- Zavesenie káblových žľabov a úsekov

Materiál

- G - galvanicky pozinkovaná oceľ STN EN ISO 2081

Dostupné povrchové úpravy:

- FP - zinkované metódou zinkových lamiel STN EN ISO 10683:2018
- E - nerezová oceľ
- L - lakovanie v štandardnej farbe RAL

Doplňujúce informácie

- Vešiak WD40 sa hodí k C-profilom so šírkou 40 a 41 mm
- Vešiak WD50 sa hodí ku káblovým žľabom a C-profilom so šírkou 50 mm
- Vešiak WD60 sa hodí k drôteným žľabom so šírkou 60 mm
- Vešiak WD100 sa hodí ku káblovým žľabom, drôteným žľabom a C-profilom so šírkou 100 mm

Verzie

Symbol	Šírka a (mm)	Katalógové číslo	Výška H (mm)	Hmotnosť 1 ks (kg)	Maximálne zaťaženie Fmax (kN)	Množstvo (ks)
WD40 G	41.50	900000	128.50	0.03	1.10	100
WD50 G	51	910000	127	0.03	0.90	100
WD60 G	59.30	920000	114.30	0.03	0.55	100
WD100 G	101	940000	131.70	0.03	0.40	100

Príklady použitia

