WC... Vešiak



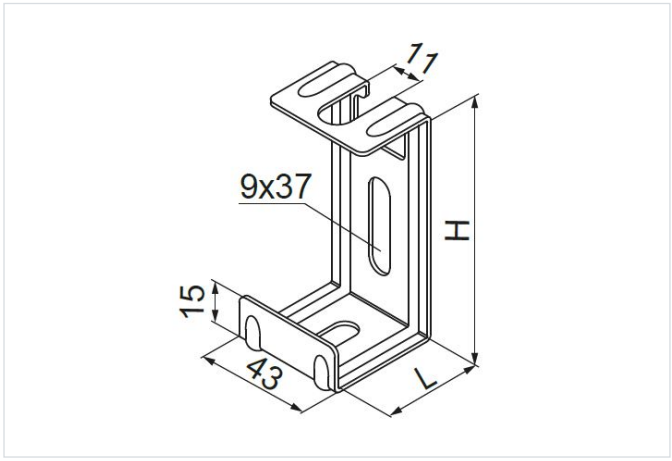

Hrúbka plechu: 2.0 mm
Funkčná odolnosť v požiari: E-90

- Zavesenie káblových žľabov a profilov.

Materiál

- S - oceľ pozinkovaná metódou Sendzimir STN EN 10346:2015

Dostupné povrchové úpravy:

- FP - zinkované metódou zinkových lamiel STN EN ISO 10683:2018
- E - nerezová oceľ
- L - lakovanie v štandardnej farbe RAL

Verzie

Symbol	Katalógové číslo	Dĺžka L vnút. (mm)	Výška H vnút. (mm)	Maximálne zaťaženie Fmax (kN)	Hmotnosť 1 ks (kg)	Množstvo (ks)
WC30 S	730204	32	102	0.30	0.08	100
WC40 S	730104	45	88	0.25	0.09	100
WC50 S	730304	55	88	0.22	0.10	100

Príklady použitia

