USRU... Držiak rúrky

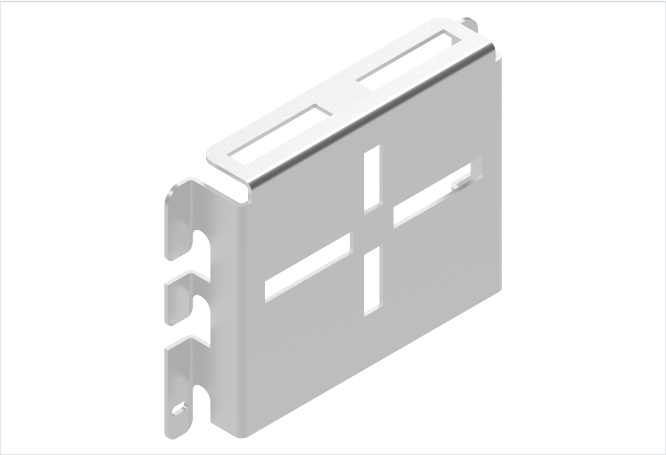

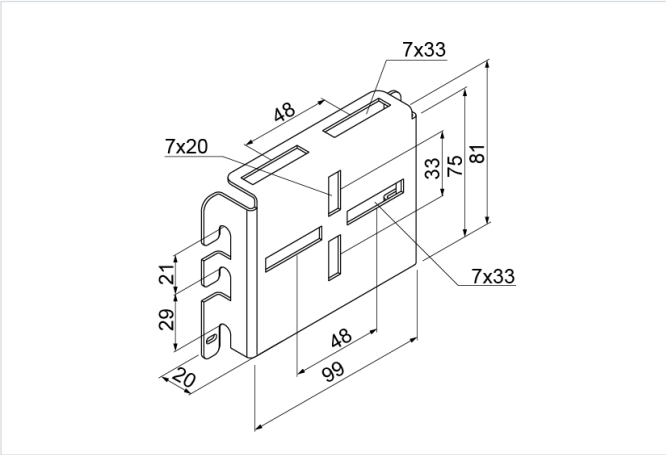

Hrúbka plechu: 1.5 mm
Nový výrobok: áno

- Upevnenie inštalačných rúr na drôtené žľaby pomocou objímok.

Materiál

- S - oceľ pozinkovaná metódou Sendzimir STN EN 10346:2015

Na objednávku:

- FP - zinkovanie metódou zinkových lamiel STN EN ISO 10683:2018
- L - lakovanie v štandardnej palete RAL
- E - nerezová oceľ

Verzie

Symbol	Hmotnosť 1 ks (kg)	Katalógové číslo	Množstvo (ks)
USRU S	0.13	920700	1