Káblové nosné systémy › Nosné a montážne prvky › Rúrky

USR3... Držiak rúr

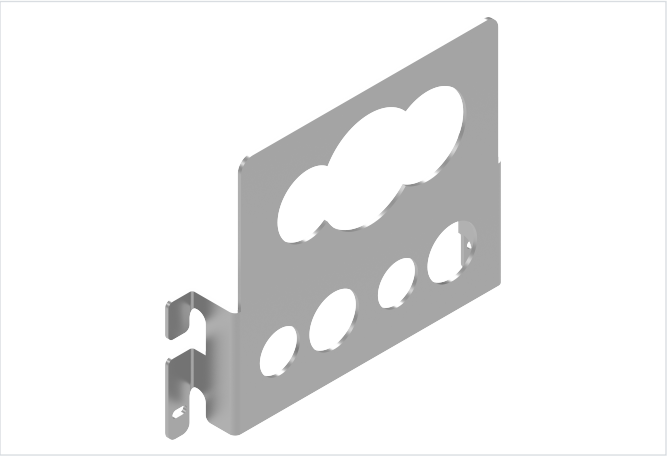

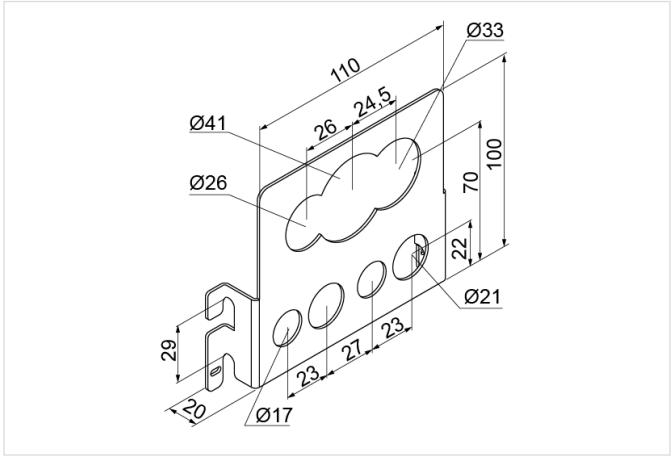

Hrúbka plechu: 1.5 mm
Nový výrobok: áno

- Upevnenie inštalačných rúr s priemermi Ø16, Ø20, Ø25, Ø32 a Ø40 na drôtené žľaby.

Materiál

- S - oceľ pozinkovaná metódou Sendzimir STN EN 10346:2015

Na objednávku:

- FP - zinkovanie metódou zinkových lamiel STN EN ISO 10683:2018
- L - lakovanie v štandardnej palete RAL
- E - nerezová oceľ

Verzie

Symbol	Hmotnosť 1 ks (kg)	Katalógové číslo	Množstvo (ks)
USR3 S	0.11	920721	1