USR1... Držiak rúr

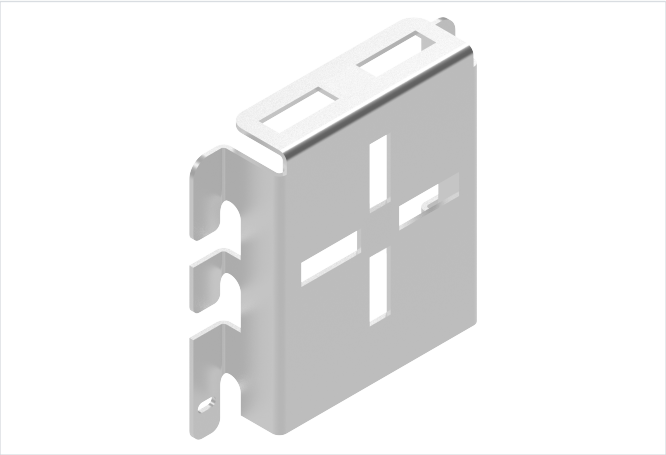

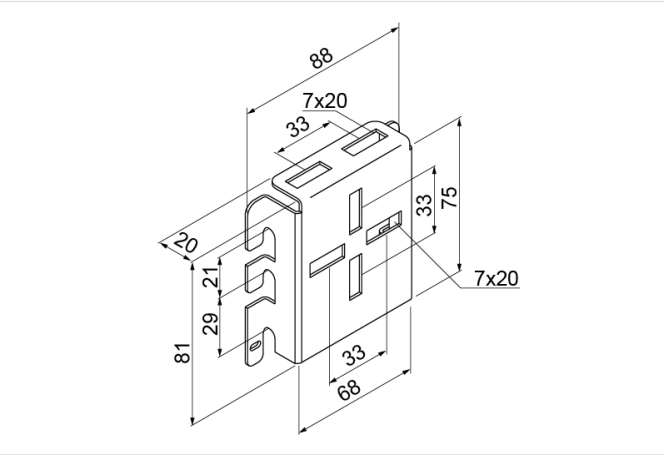

Hrúbka plechu: 1.5 mm
Nový výrobok: áno

- Upevnenie inštalačných rúr s priemermi Ø16-Ø32 na drôtené žľaby pomocou objímok.

Materiál

- S - oceľ pozinkovaná metódou Sendzimir STN EN 10346:2015

Na objednávku:

- FP - zinkovanie metódou zinkových lamiel STN EN ISO 10683:2018
- L - lakovanie v štandardnej palete RAL
- E - nerezová oceľ

Doplňujúce informácie

- Použitý spolu s profilom CMR umožňuje montáž inštalačných rúr pod rôznym uhlom

Verzie

Symbol	Hmotnosť 1 ks (kg)	Katalógové číslo	Množstvo (ks)
USR1 S	0.10	920710	1