US... Držiak stropný

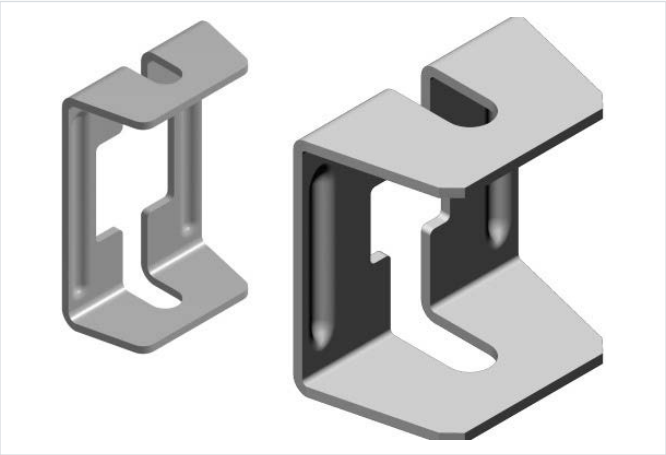

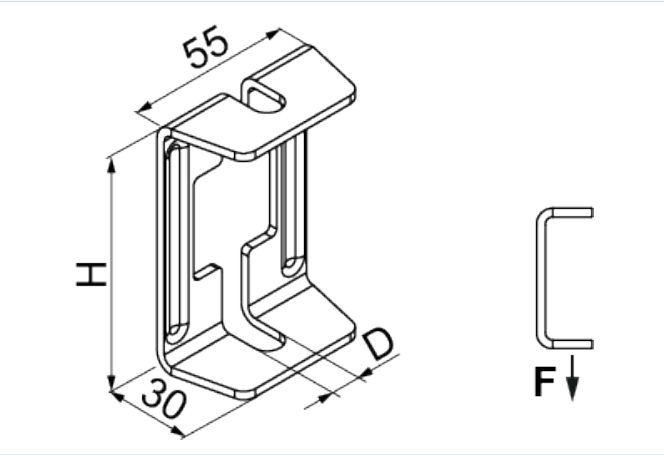

Funkčná odolnosť v požiari: E-90

- Zavesenie káblových trás na strop pomocou tyče.

Materiál

- S - oceľ pozinkovaná metódou Sendzimir STN EN 10346:2015

Dostupné povrchové úpravy:

- FP - zinkované metódou zinkových lamiel STN EN ISO 10683:2018
- E - nerezová oceľ
- L - lakovanie v štandardnej farbe RAL

Verzie

Symbol	Katalógové číslo	Dĺžka L (mm)	Rozmer d (mm)	Maximálne zaťaženie Fmax (kN)	Hmotnosť 1 ks (kg)	Množstvo (ks)
US9 S	750708	50	9	1.60	0.10	100
US12/USO12 S	750508	80	12	1.50	0.14	100